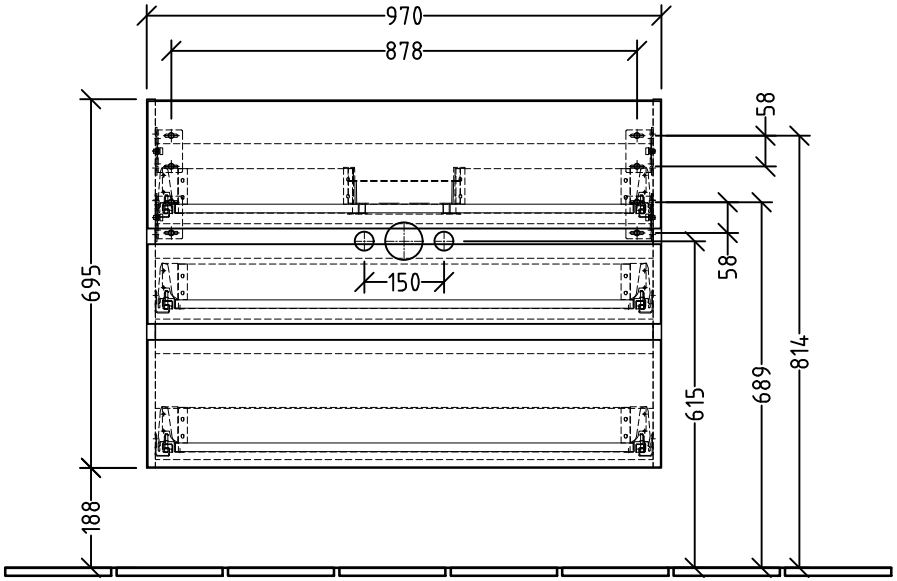


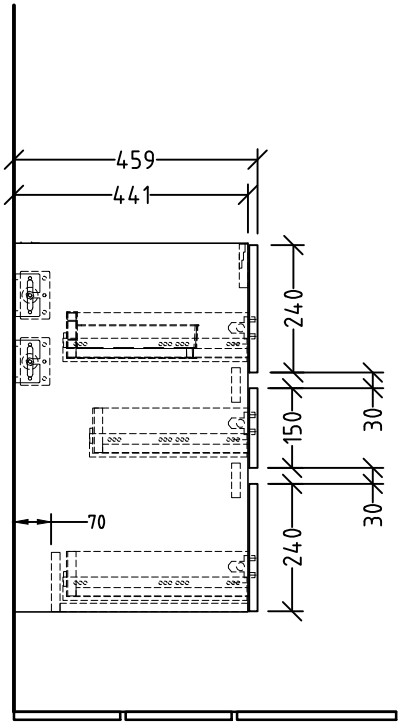


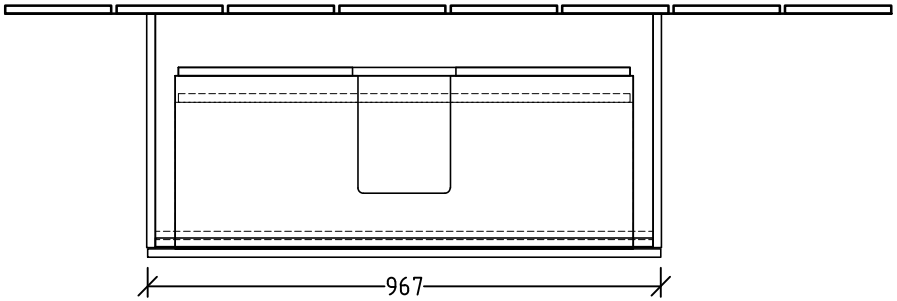


| | | | |
|---|---|---|---|
| C | neue Siphonblende eingefügt; gültig ab KW06/2019 | Ly | 03.01.2019 |
| B | Traverse oben hinzugefügt | Kd | 19.10.2017 |
| Änderung | Änderungstext | Revisor | Datum |

Villeroy & Boch 1748

Bauteilnummer: ***B524000XX*** MA

Bezeichnung: **Typenzeichnung Waschtischunterbau V&B Exclusive**

Zeichnungs-Nr.: ***B52400XX***

Zeichner: Kd — Version: C

Datum: 27.7.2017

Mat:

+/- Nach DIN 68100; HT 10

1:10

K:\ACAD\ZEICHNG\SOND-PRG\MA\Typenzeichnungen\DWG

Diese Zeichnung ist unser geistiges Eigentum und darf ohne unsere Genehmigung nicht kopiert oder Dritten zugänglich gemacht werden.