Villeroy & Boch
1748

ISTRUZIONI DI INSTALLAZIONE

Sedile elettronico con bidet integrato

VICLEAN U+

BEYOND TECHNOLOGY

Powered by TOTO

Istruzioni di installazione

Prima di procedere all'installazione siete pregati di leggere attentamente le presenti istruzioni nonché la scheda dei dati di sicurezza. I componenti devono essere montati secondo le istruzioni.

⚠ Misure precauzionali prima dell'installazione

- **Prima di collegare l'apparecchio alla rete di corrente o alla rete idrica, l'installazione deve essere completamente terminata.**
- **Assicurarsi di non danneggiare i raccordi del flessibile di alimentazione dell'acqua (C-3).**
- **La pressione idraulica in Europa è compresa tra 0,1 MPa (dinamica) e 1,0 MPa (statica). Utilizzare l'apparecchio osservando il range di pressione indicato.**
- **La temperatura dell'acqua deve essere compresa tra 0 °C e 35 °C. Assicurarsi che la temperatura sia compresa entro il range indicato.**
- **La temperatura ambiente durante l'utilizzo deve essere compresa tra 0 °C e 40 °C. Assicurarsi che la temperatura sia compresa entro il range indicato.**
- **Ciascun prodotto viene sottoposto in fabbrica a un controllo della circolazione dell'acqua, quindi può contenere ancora una ridotta quantità di acqua residua. L'acqua rimasta all'interno del prodotto non è comunque causa di problemi.**
- **Se facilitará una desconexión de todos los polos incorporada en el cableado fijo.**

Legenda dei simboli

Questa operazione deve essere eseguita dall'installatore.

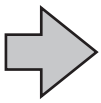

Questa funzione viene eseguita automaticamente dal sedile VICLEAN U+.

Per questa operazione è necessaria una conferma.

Indica la sequenza di lavoro.

Dati tecnici

Per stabilire il tipo adatto al proprio allacciamento di rete, basta consultare la tabella riportata qui sotto; quindi collegare i cavi e installare il prodotto.

Tensione nominale	220 – 240 V c.a., 50 Hz
Potenza assorbita nominale	(variabile) 845 – 855 W
Potenza assorbita massima	(variabile) 1528 W (a una temperatura dell'acqua di 0 °C)
Lunghezza del cavo di alimentazione	0,62 m

Scegliere un punto di collegamento idoneo, che risponda ai requisiti vigenti in materia nel vostro Paese.

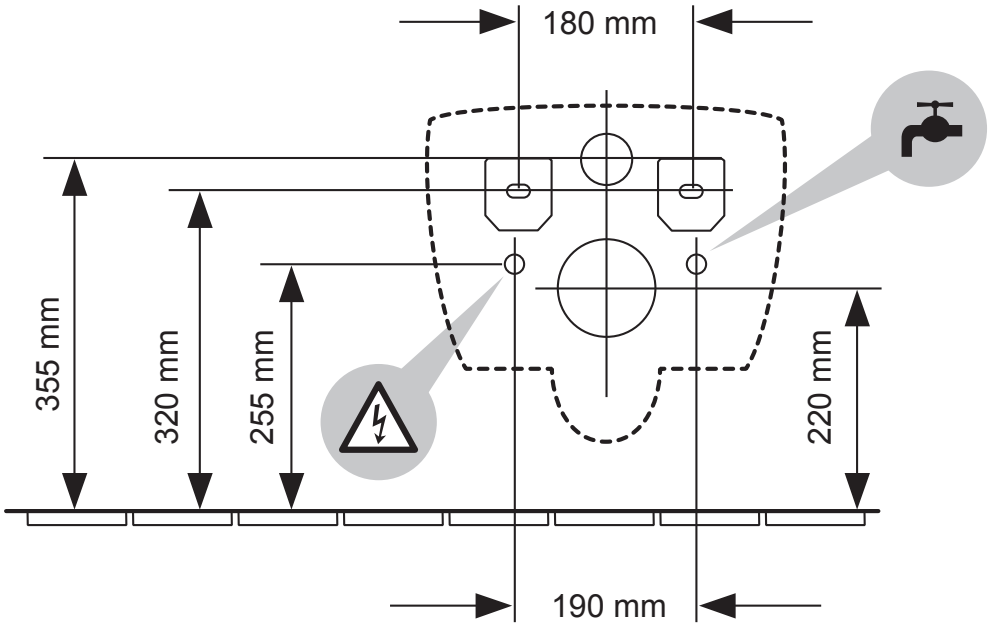

Componenti in dotazione

A-1

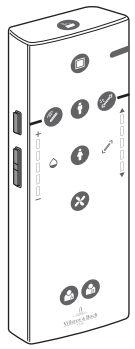

A-2

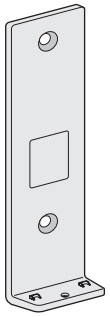

A-3

A-4

A-5

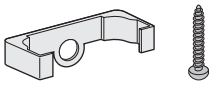

Alloggiamento antifurto per il telecomando

Prima di iniziare il montaggio, si dovrà chiedere al proprietario dell'edificio se desidera installare l'alloggiamento antifurto per il telecomando. Se non lo desidera, si dovranno consegnare questi componenti al proprietario dell'immobile.

C-1

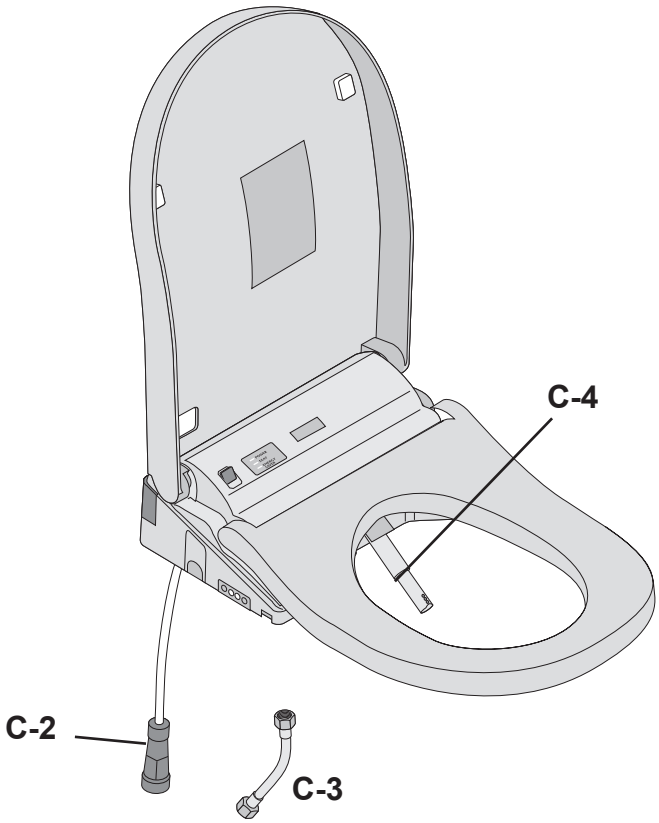

A-6

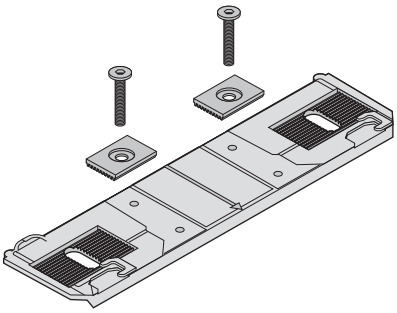

A-8

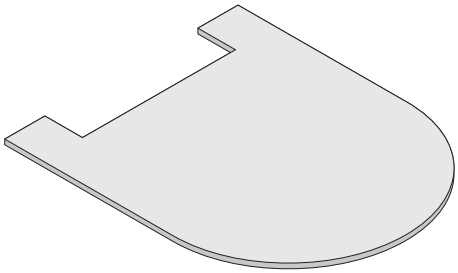

A-7

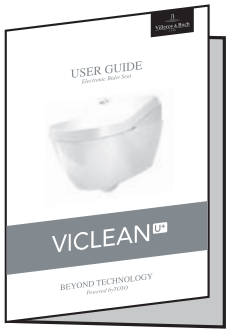

A-9

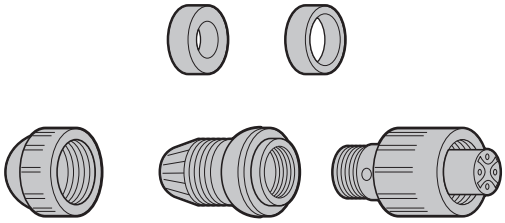

Attrezzi e utensili necessari

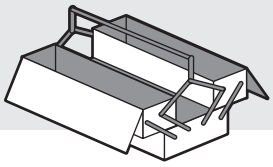

B-1

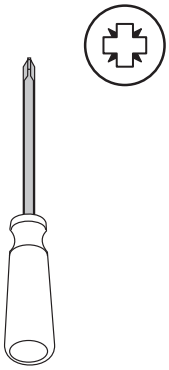

B-2

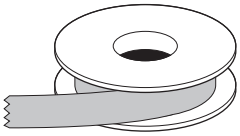

B-3

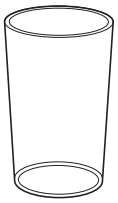

B-4

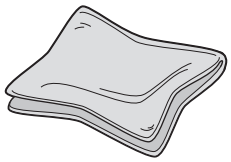

Utilizzare un panno morbido inumidito per evitare di danneggiare il prodotto

B-5

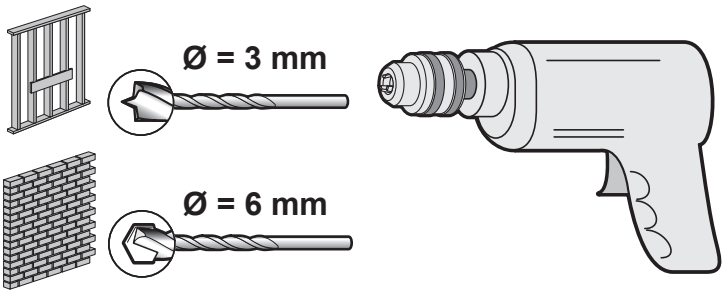

B-6

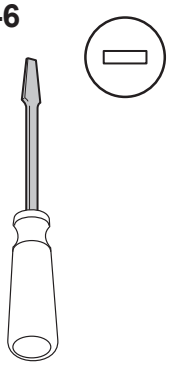

B-7

2x

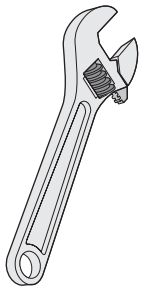

B-8

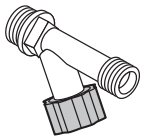

B-9

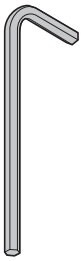

B-10

B-11

Operazioni di installazione

1 **Disinserire il commutatore del distributore.**

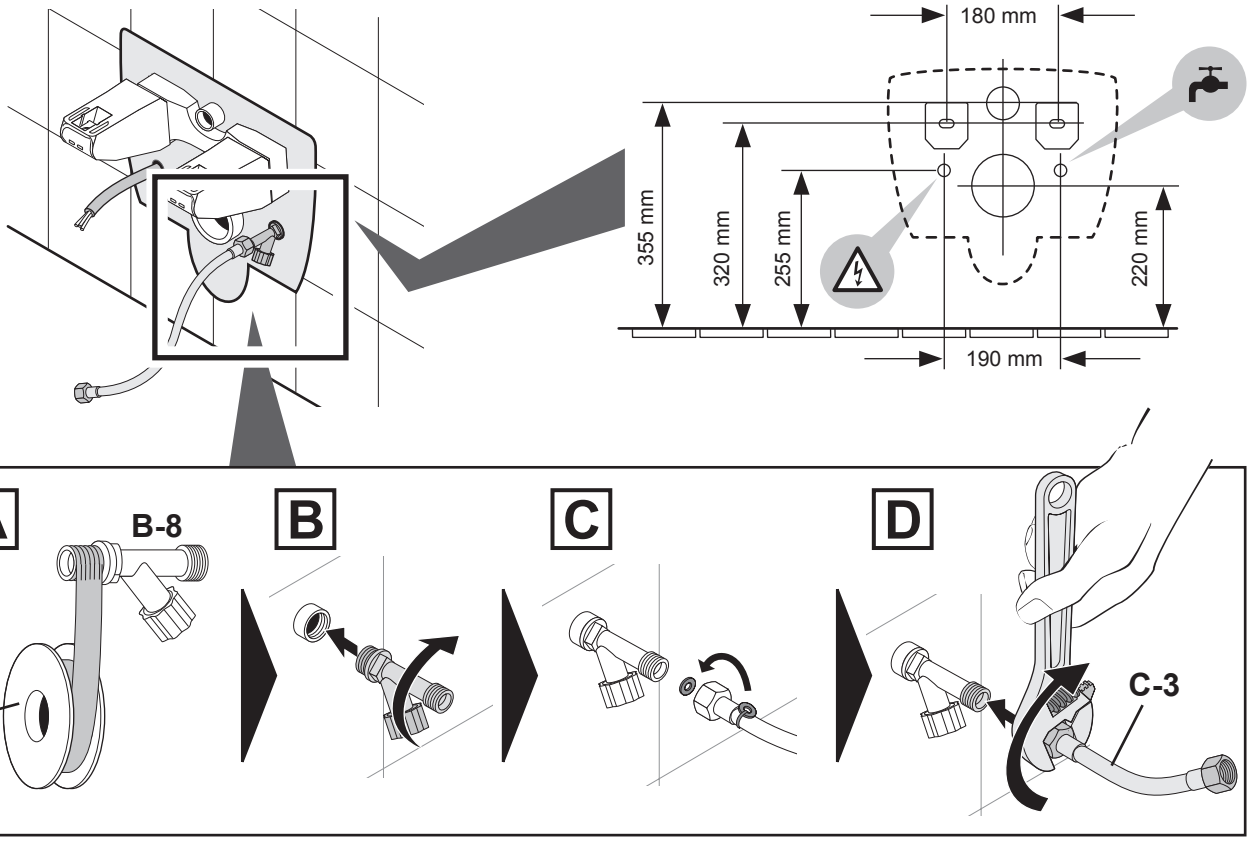

2

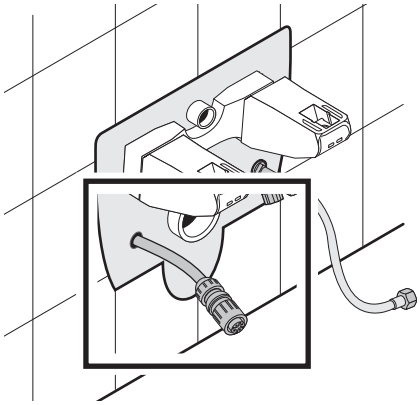

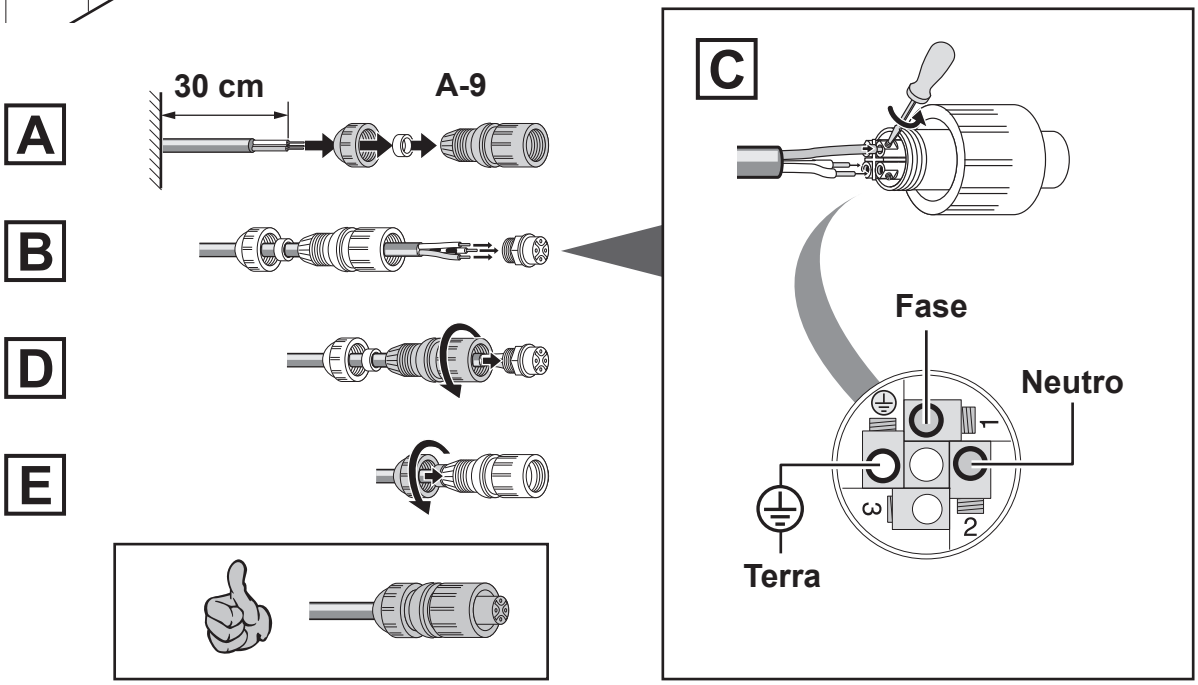

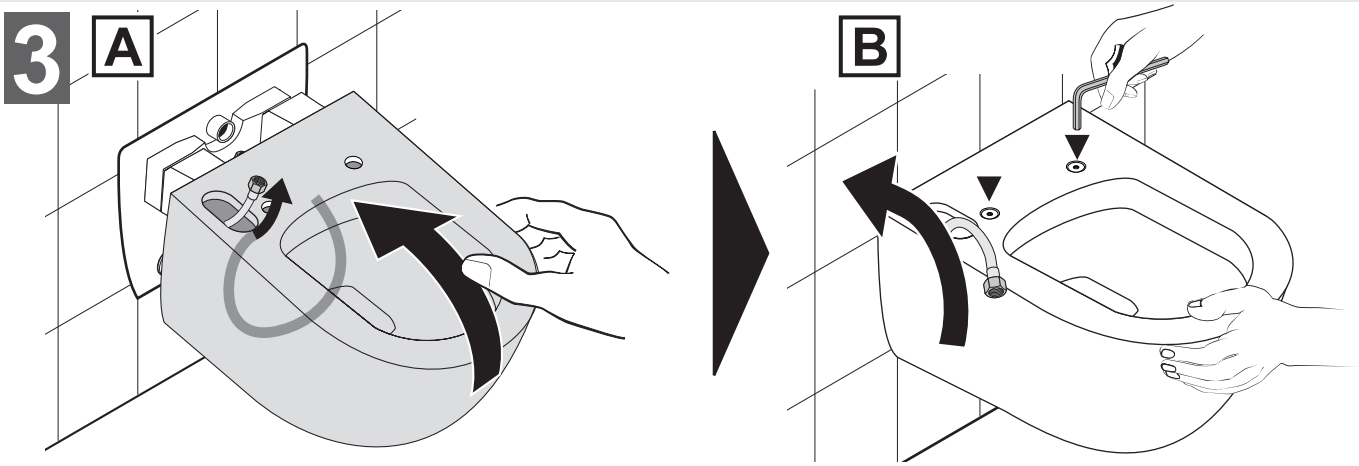
3
A
B

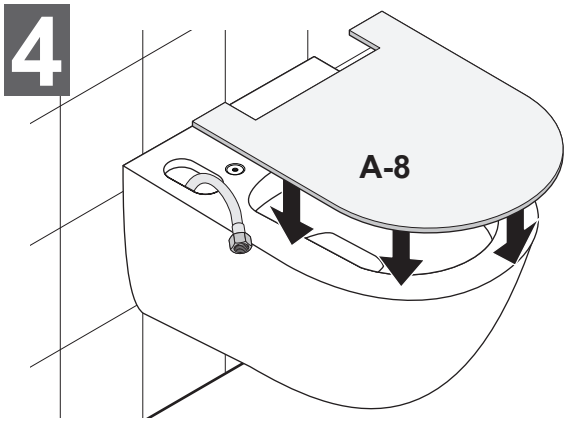
4
A-8

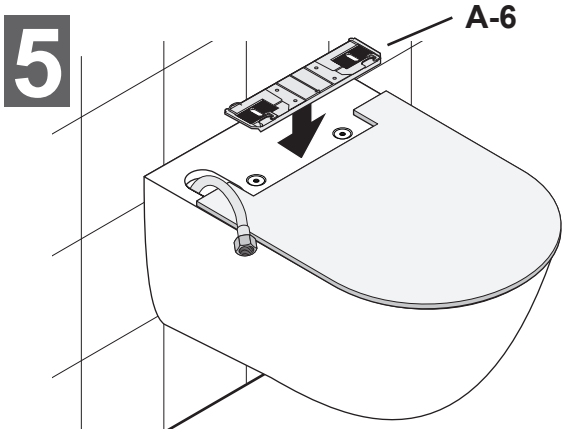
5
A-6

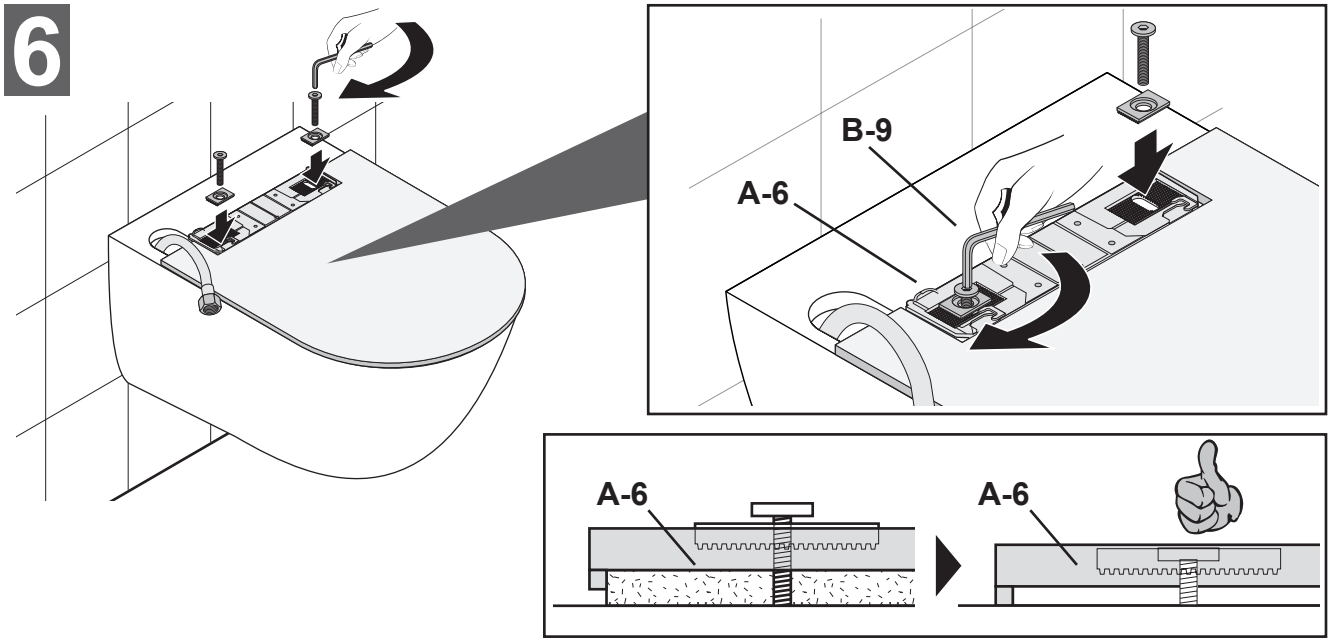
6
B-9
A-6
A-6
A-6

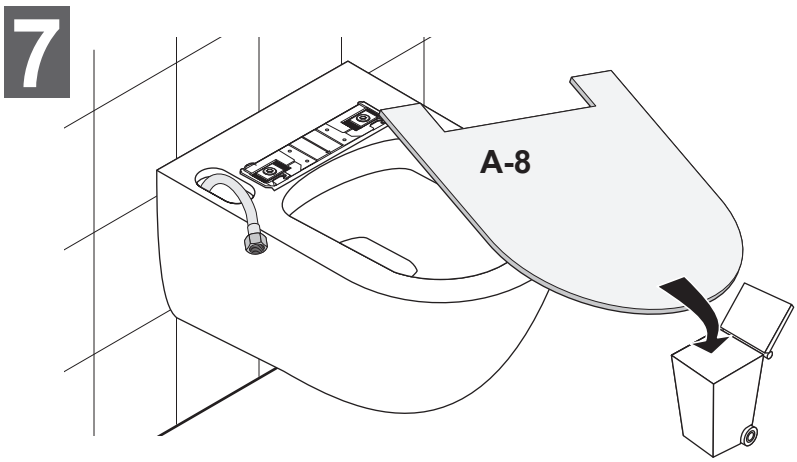
7
A-8

8

A

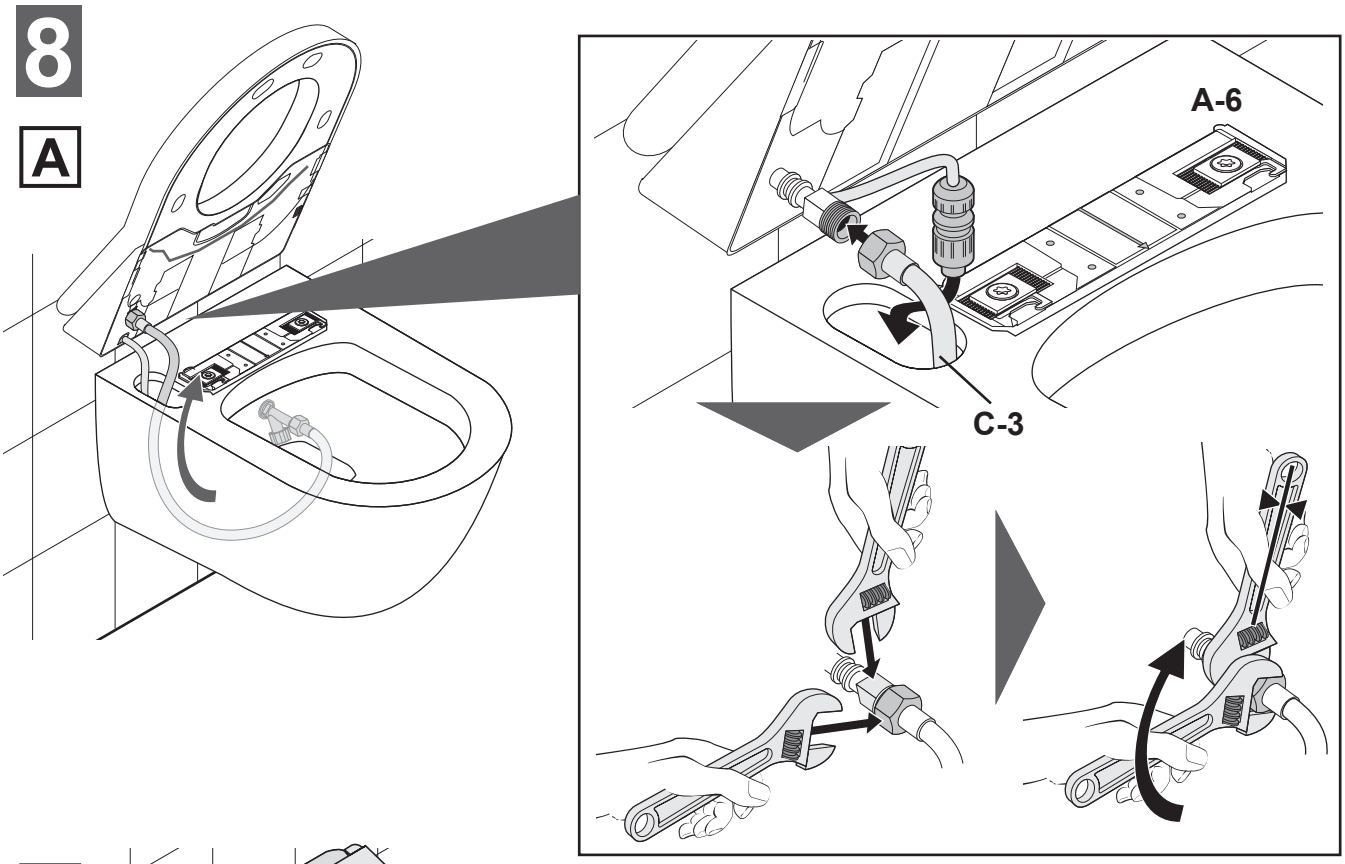

B

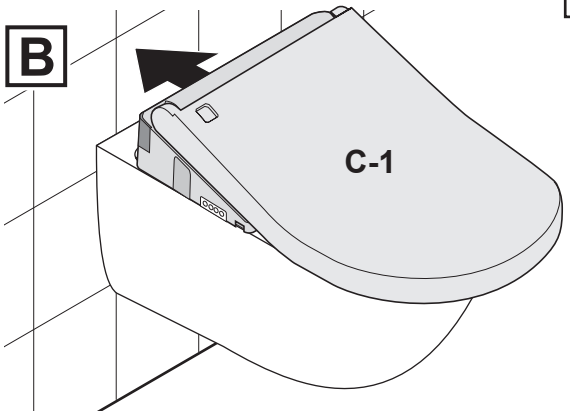

Spingere C-1 in A-6, finché C-1 non scatta in sede con un clic
(al termine, assicurarsi che C-1 non si stacchi neppure tirandolo con forza).

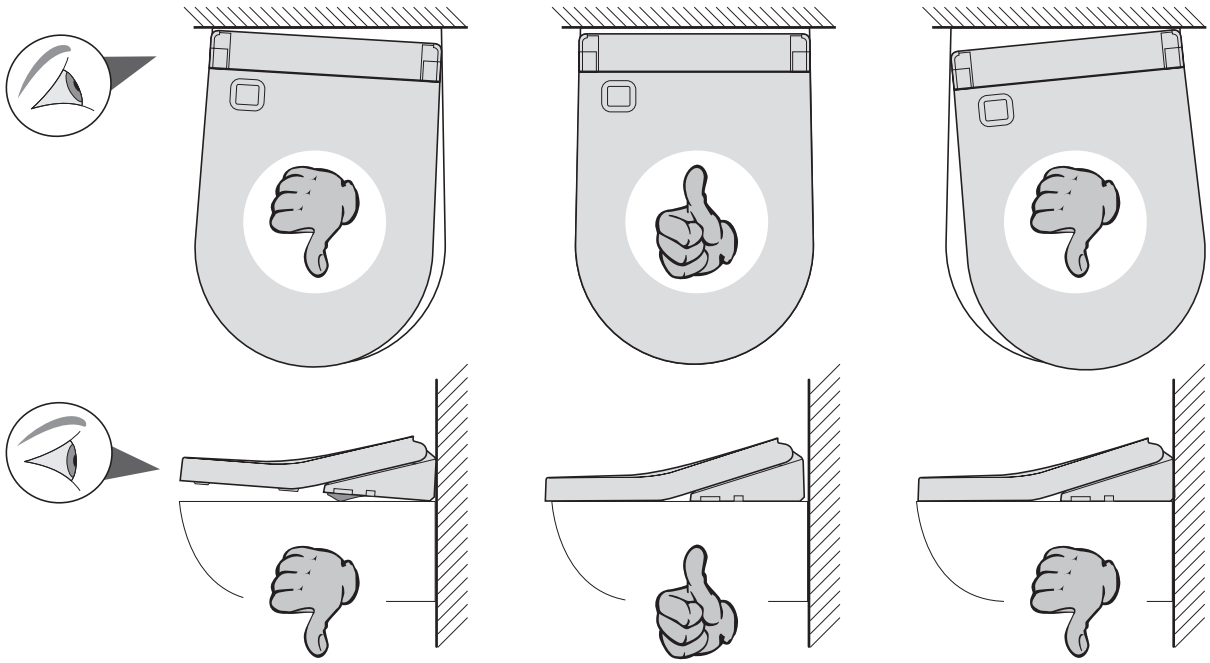

9

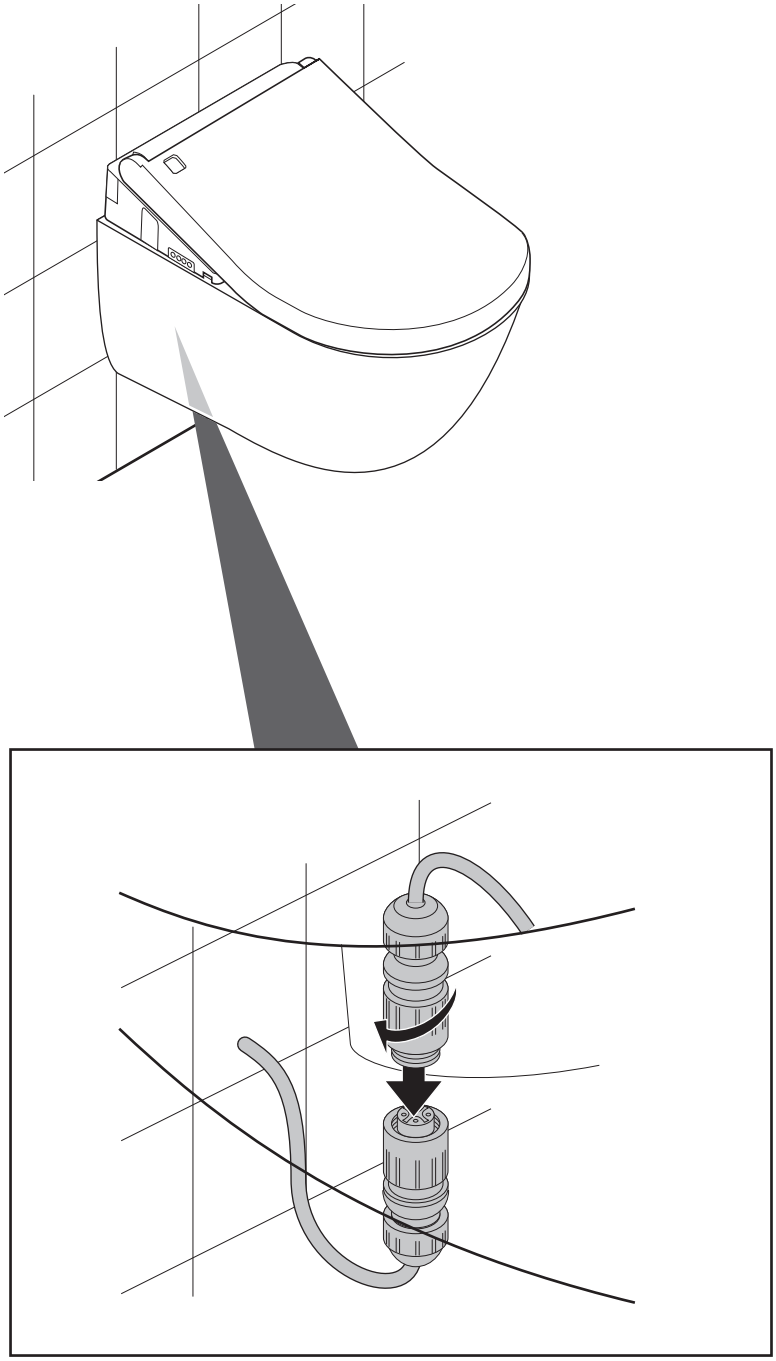

Inserire il commutatore del distributore.

Montaggio del telecomando

10

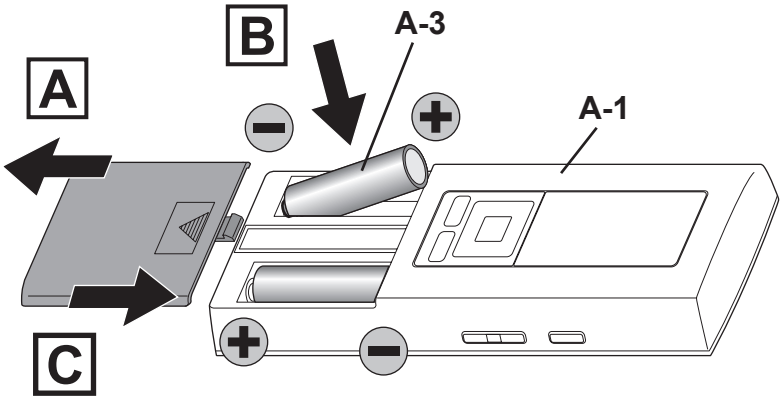

11

Parete laterale

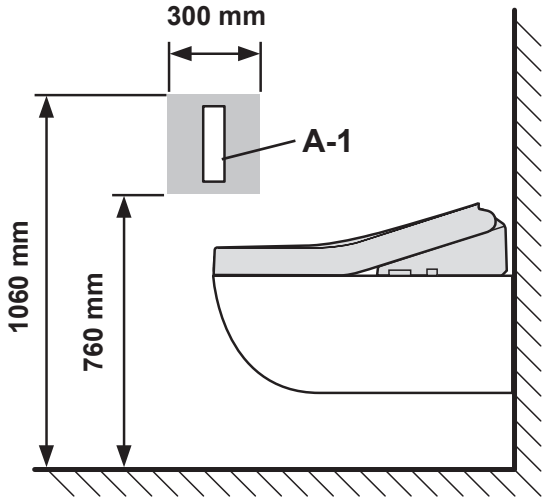

Parete posteriore

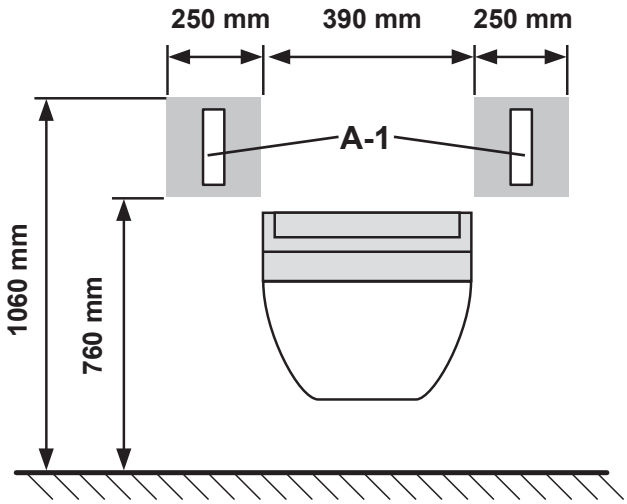

12 **Inserire provvisoriamente il telecomando nella posizione** **11** **dedicata e controllare la ricezione del segnale di A-1.**

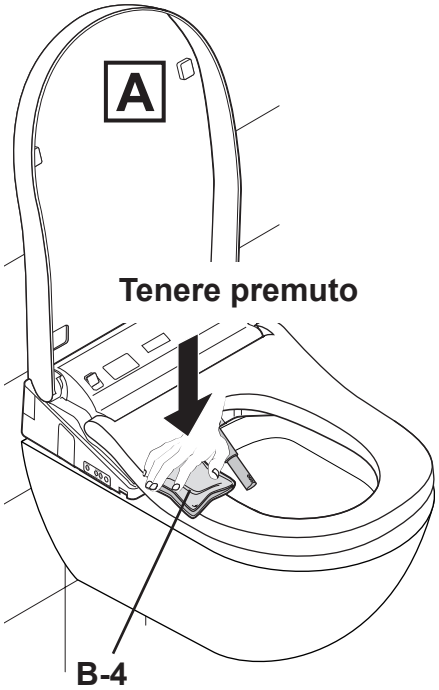

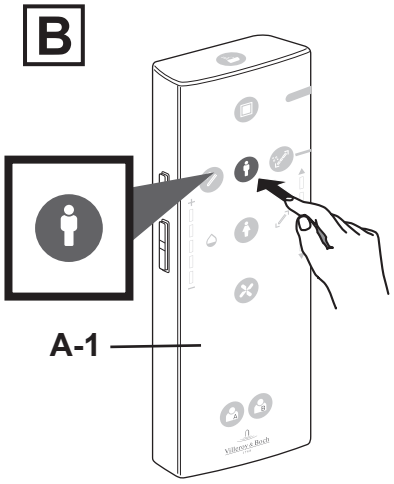

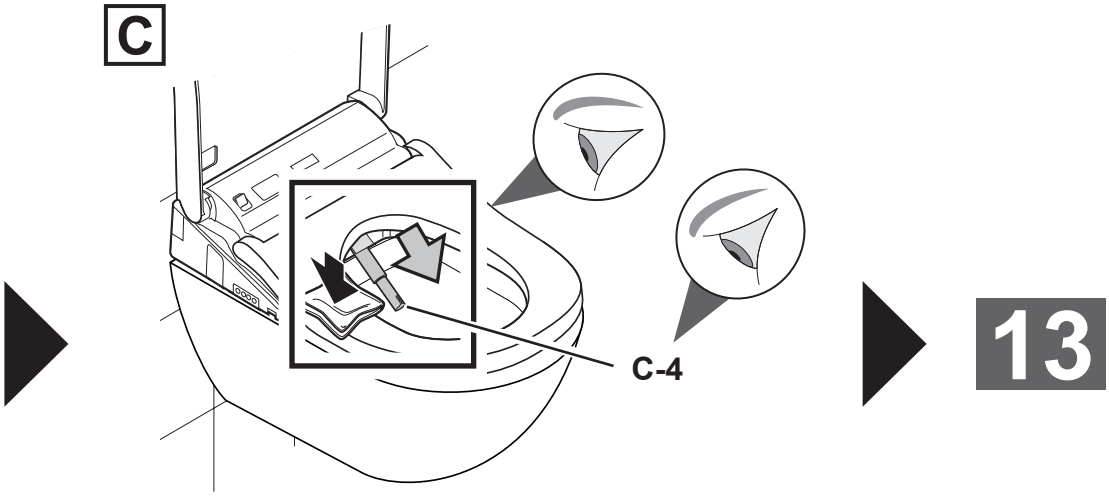

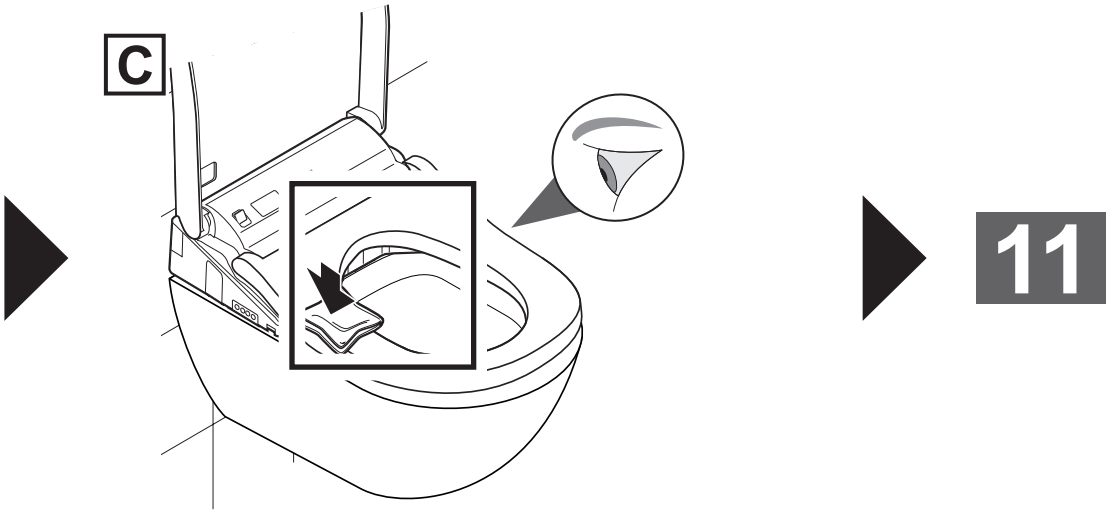

13

A

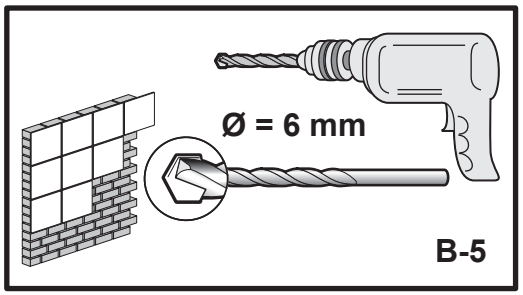

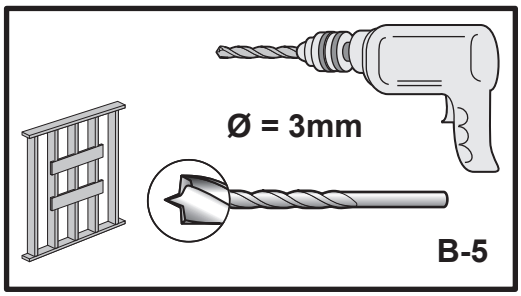

B

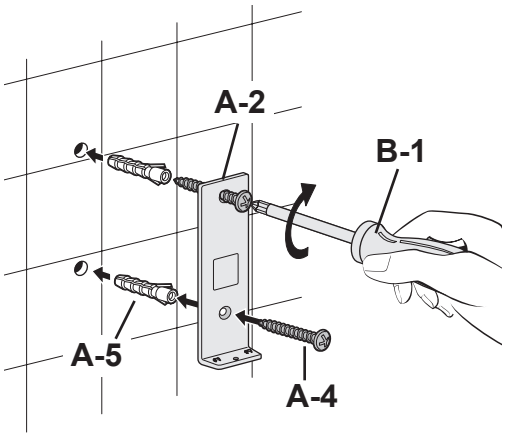

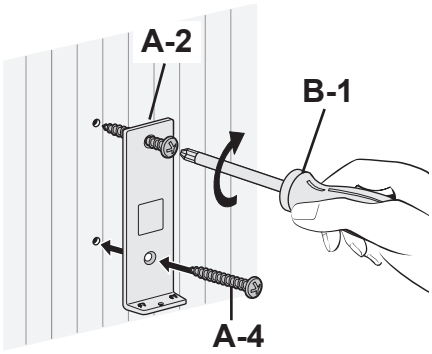

C

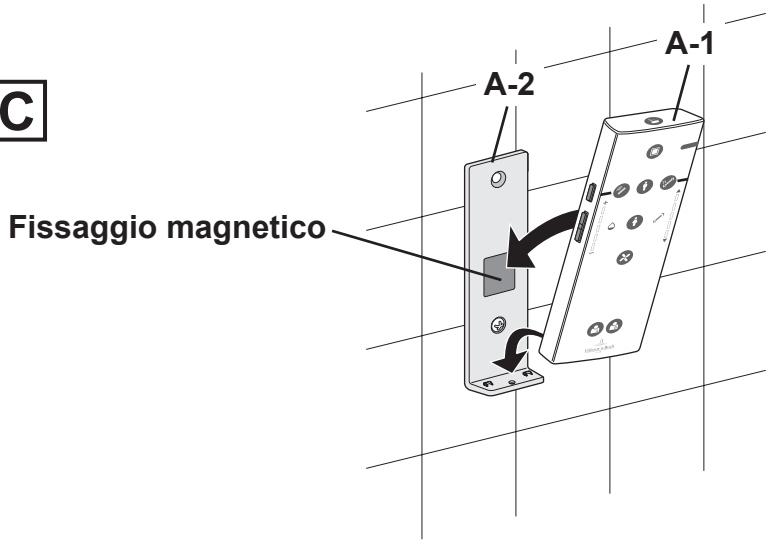

Alloggiamento antifurto del telecomando

13

A

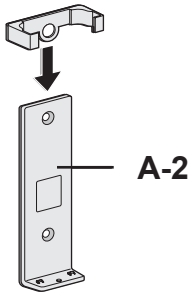

B

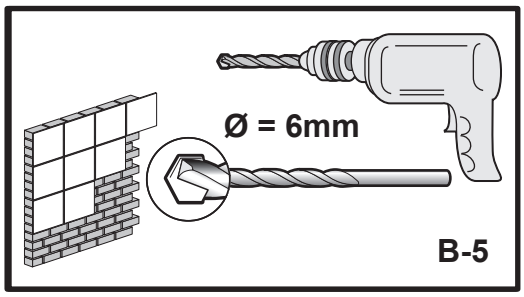

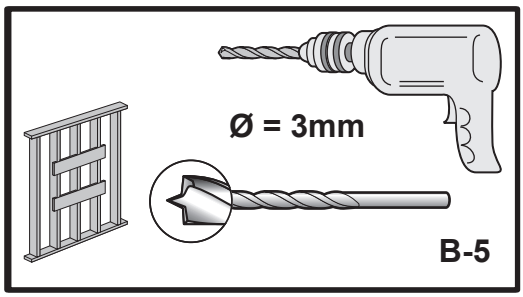

C

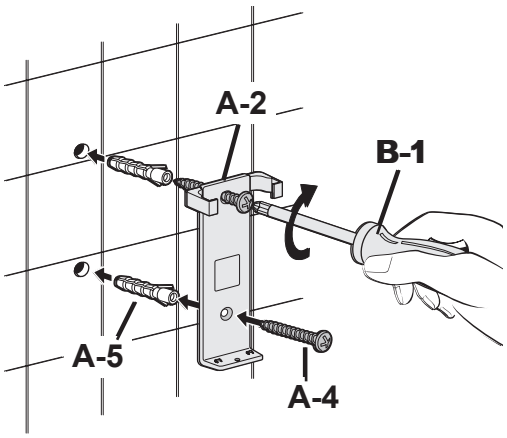

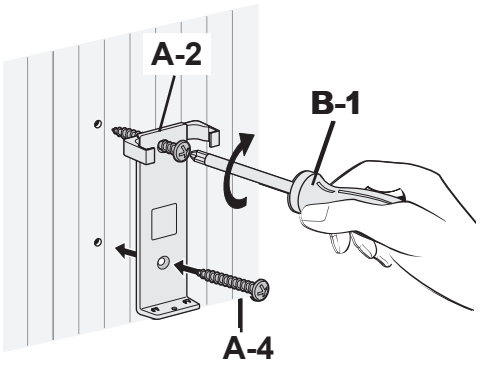

D

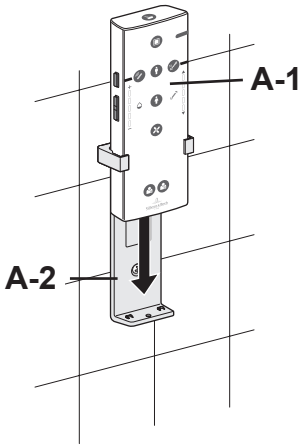

E

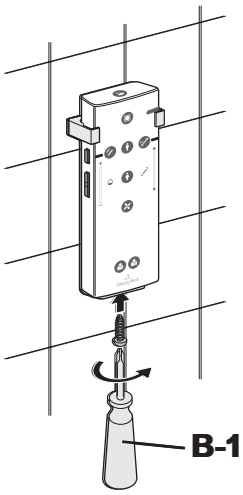

Ciclo di prova

14 **Aprire la valvola di intercettazione (B-8).**

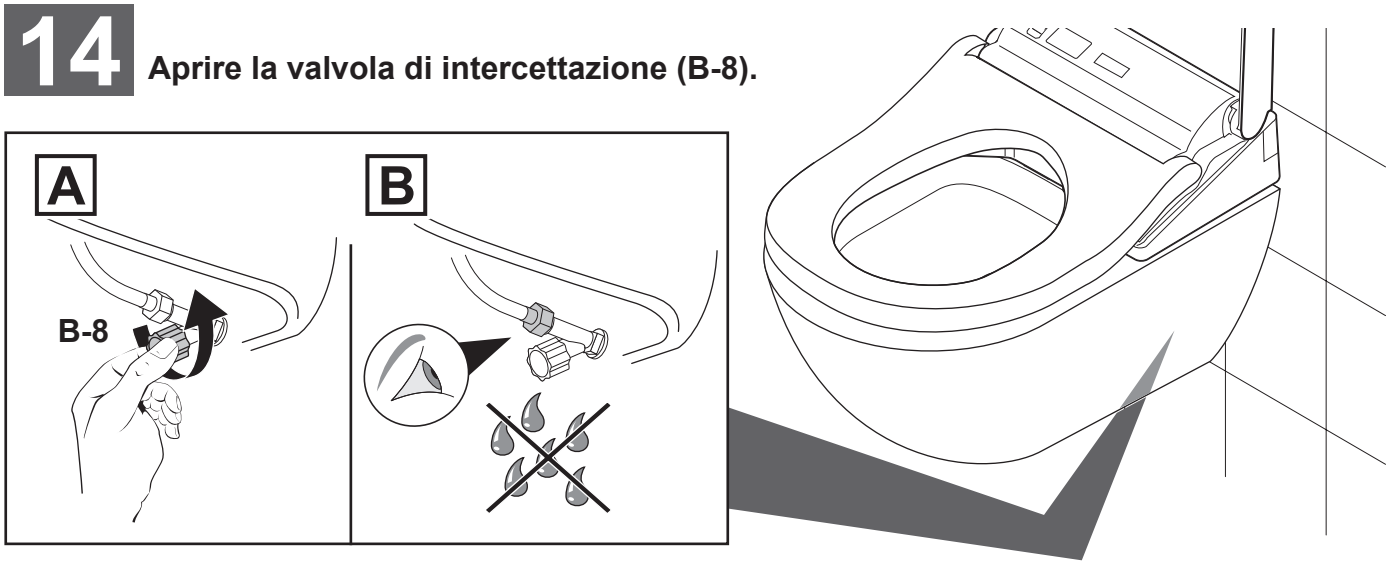

15

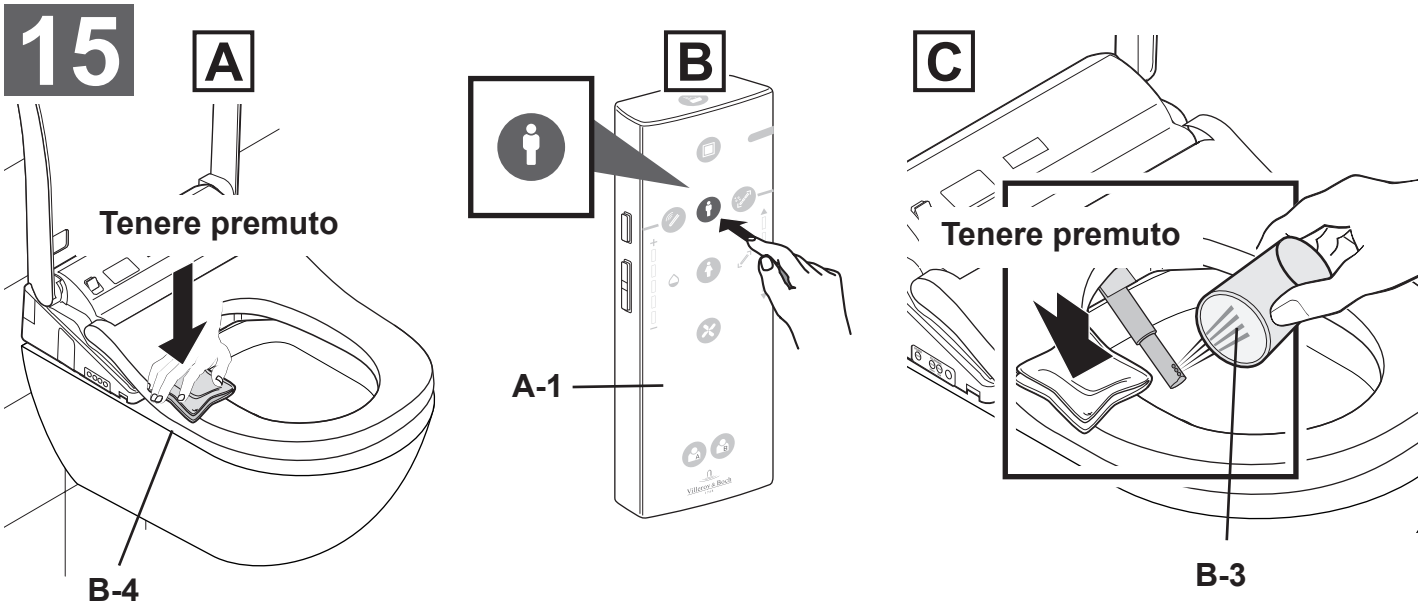

16

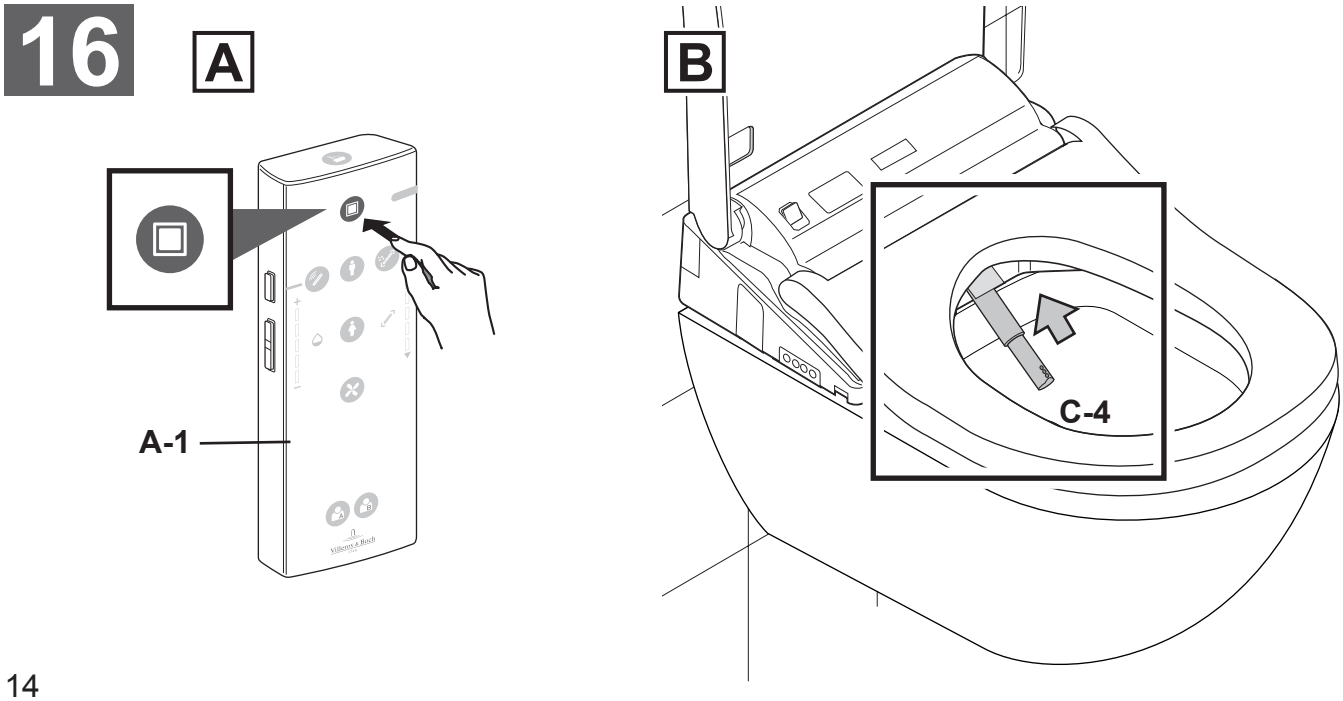

Dimensioni

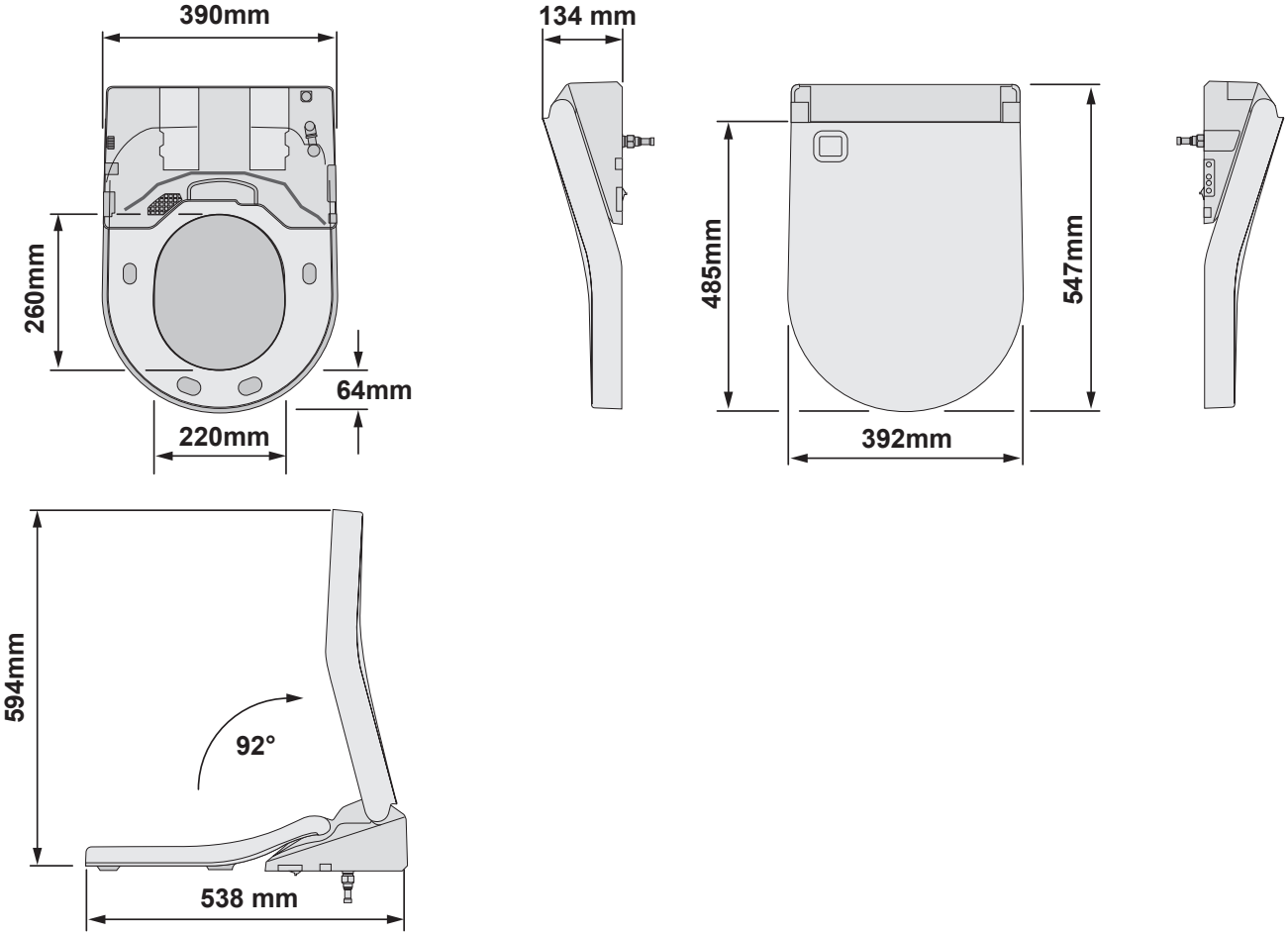

Informazioni per l'installatore

- **Vi preghiamo di spiegare al cliente le caratteristiche principali e le modalità di utilizzo del** VICLEAN**.**

- **Se il prodotto non viene utilizzato per lungo tempo (ad esempio se è stato installato in un edificio nuovo non ancora abitato), disinserire il commutatore del distributore.**

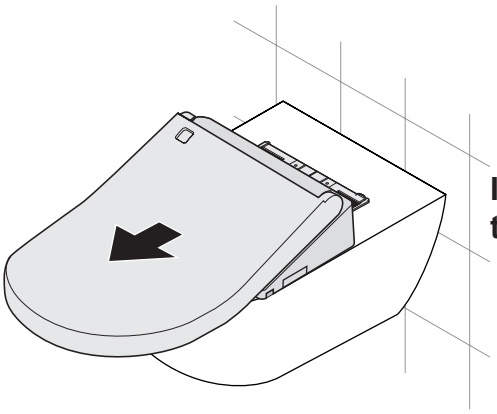

Informazioni sullo “Smontaggio della centralina elettronica” sono riportate nel foglio a parte.

VILLEROY & BOCH

GERMANIA

Villeroy & Boch AG
Divisione Bagno e Wellness
Amministrazione Centrale
D - 66693 Mettlach

IT

08-2015

Variazioni di colore e dimensioni rientrano nelle tolleranze standard. Con riserva di modifiche tecniche e ai colori.