# DUSCHWANNE SUBWAY INFINITY

## PRODUKTINFORMATION

1 . POSITION

| | |
|---|---|
| **Artikelnummer** | **62325401** |
| Artikeltitel | Villeroy & Boch Subway Infinity rechteckige Duschwanne, 1600 x 900 x 40 mm, Weiß Alpin |
| Produktbezeichnung | rechteckige Duschwanne |
| Kollektion | Subway Infinity |
| PROJECTS | DESIGN |
| Montage / Montagetyp | Flächenbündiger Einbau, Aufbau auf Fliesen\|Aufbau auf Sockel |
| Montage-Hinweise | Die Einbauhöhe der Duschwannen kann bei Verwendung der Ablaufgarnitur 9226 00 XX um 30 mm reduziert werden. Achtung! Diese Ablaufgarnitur entspricht nicht EN274., Kann nur mit dem ViFrame Montagerahmen oder alternativ in ein Mörtelbett eingebaut werden.\| Diese Duschwannen werden an der langen Seite geschnitten und müssen mit der geschnittenen Seite (Seite nicht glasiert) gegen die Wand plaziert werden. |
| Lieferumfang | 1 x rechteckige Duschwanne |
| Bestellhinweise | Aufpreis für das Schneiden bereits im Gesamtpreis enthalten! |
| Länge in mm | 1600 |
| Breite in mm | 900 |
| Höhe in mm | 40 |
| Innentiefe in mm | 12 |
| Gewicht in kg | 61,20 |
| Material | Sanitärkeramik |
| Oberfläche | matt |
| Farbbezeichnung der Farbe | Weiß Alpin |
| Mit Füßen/Fußgestell | Nein |
| Mit Wannenträger | Nein |
| Antirutschklasse | Antirutschklasse B |
| EAN Nummer | 4051202470050 |

## FARBE

### FARBBEZEICHNUNG

Weiß Alpin

## TECHNISCHE ZEICHNUNGEN

### 62325401

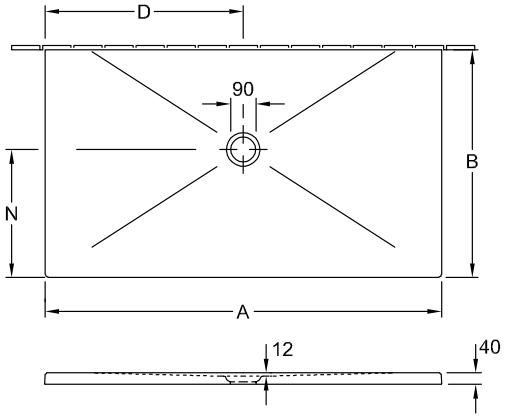


| | A | B | D | N |
|---|---|---|---|---|
| 6232 54 | 1600 | 900 | 800 | 500 |
| 6231 T3 | 1400 | 800 | 700 | 450 |
| 6231 T2 | 1400 | 750 | 700 | 450 |
| 6230 P3 | 1200 | 800 | 600 | 450 |
| 6230 P2 | 1200 | 750 | 600 | 450 |
| 6229 K2 | 1000 | 750 | 500 | 400 |
| 6229 K1 | 1000 | 700 | 500 | 400 |