WASCHBECKEN LOOP & FRIENDS

PRODUKTINFORMATION

1 . POSITION

Artikelnummer	**61630001**
Artikeltitel	Villeroy & Boch Loop & Friends Unterbauwaschbecken, 540 x 340 x 185 mm, Weiß Alpin, mit Überlauf
Produktbezeichnung	Unterbauwaschbecken
Kollektion	Loop & Friends
PROJECTS	DESIGN
Montage / Montagetyp	Unterbau
Montage-Hinweise	der Ausschnitt der Waschbeckenplatte muss anhand des Originalbeckens vorgenommen werden, Einbau in Naturstein- und kunststoffbeschichtete Platten möglich
Lieferumfang	1 x Unterbauwaschbecken , 1 x verlängerte Kugelstange für Excenterbetätigung des Ablaufventils 1 x Befestigungssatz
Länge in mm	340
Breite in mm	540
Höhe in mm	185
Innentiefe in mm	135
Gewicht in kg	14,50
Express Delivery	Nein
Material	Sanitärkeramik
Oberfläche	glänzend
Farbbezeichnung der Farbe	Weiß Alpin
Mit Überlauf	Ja
EAN Nummer	4022693619532

FARBE

FARBBEZEICHNUNG

Weiß Alpin

TECHNISCHE ZEICHNUNGEN
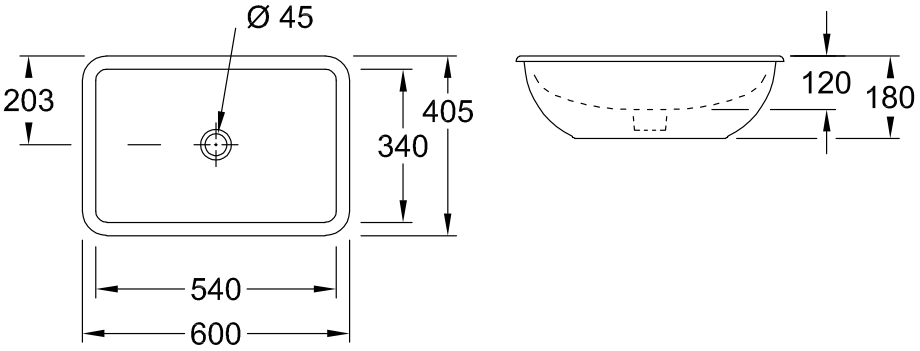
61630001