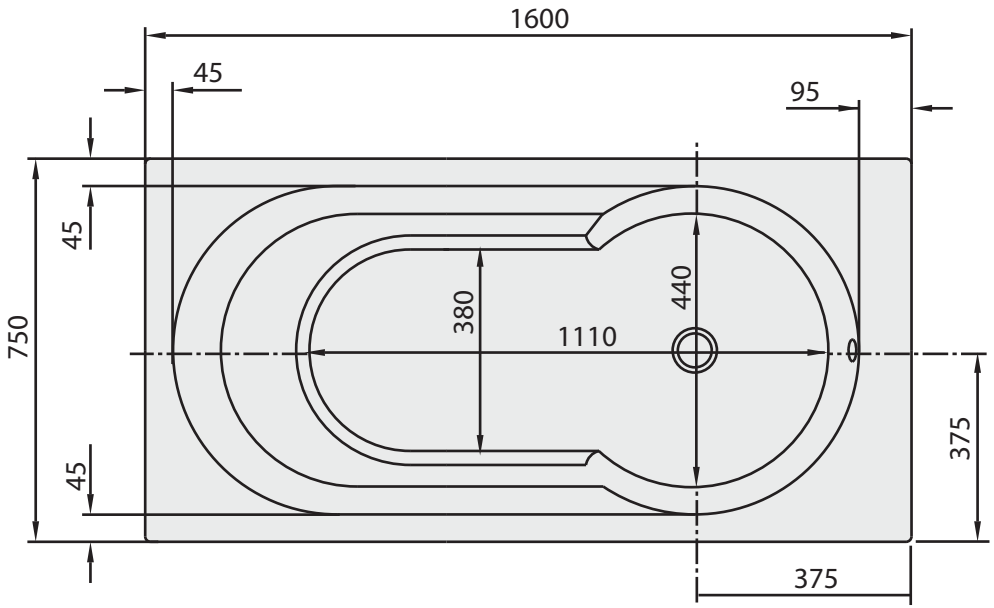
1600
45
95
45
750
380
440
1110
375
45
375

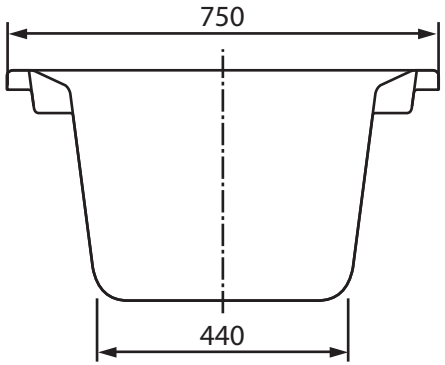
750
440

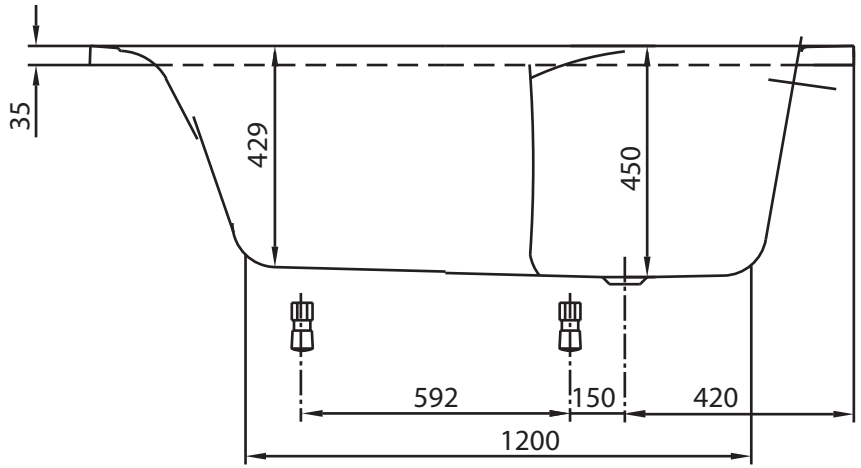
35
429
450
592
150
420
1200

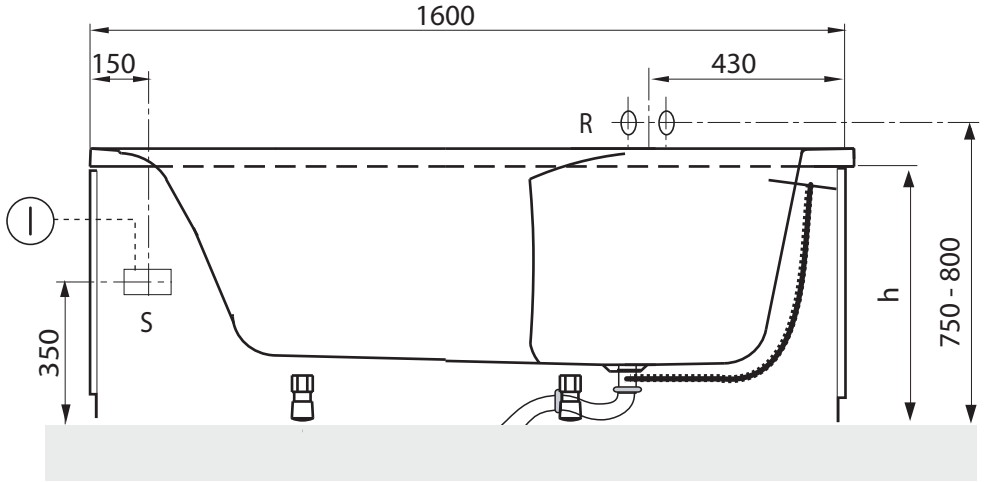
1600
150
430
R
S
350
h
750 - 800