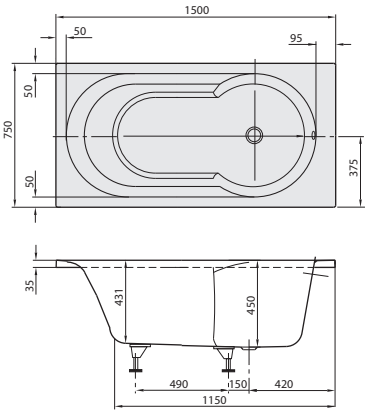
1500
50
95
50
750
50
375
35
431
450
490
150
420
1150

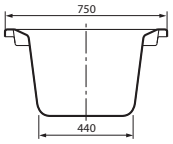
750
440

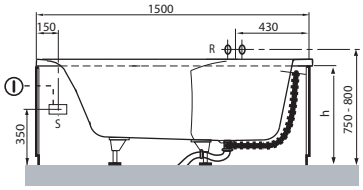
1500
150
430
R
S
350
h
750 - 800