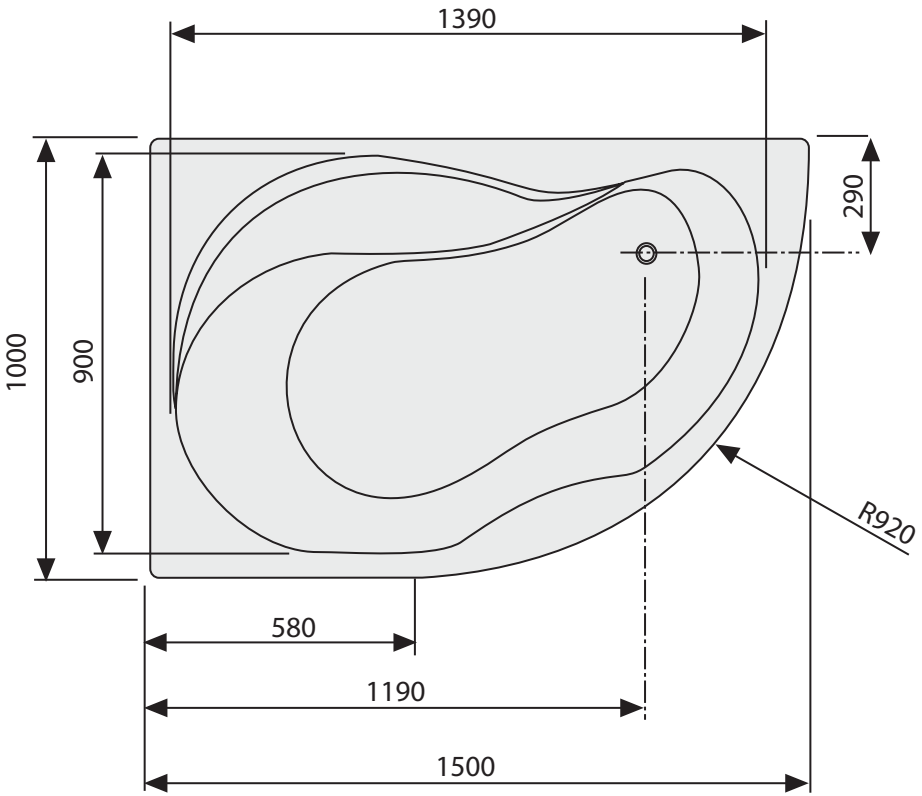
1390
290
1000
900
R920
580
1190
1500

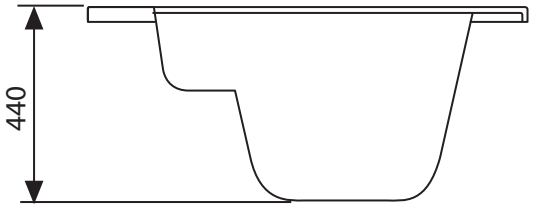
440

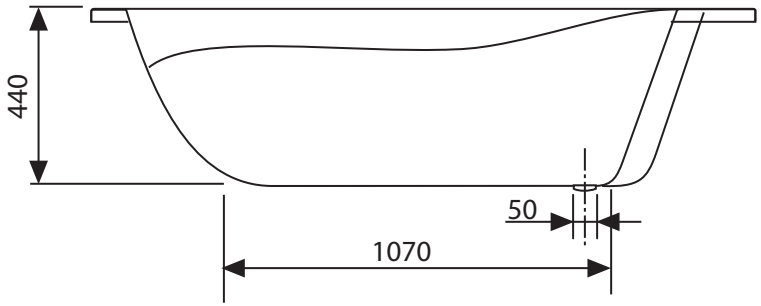
440
50
1070

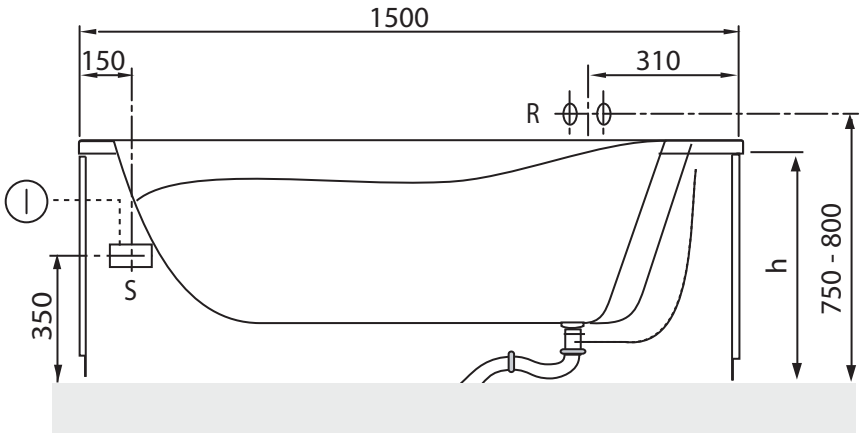
1500
150
310
R
S
350
h
750 - 800