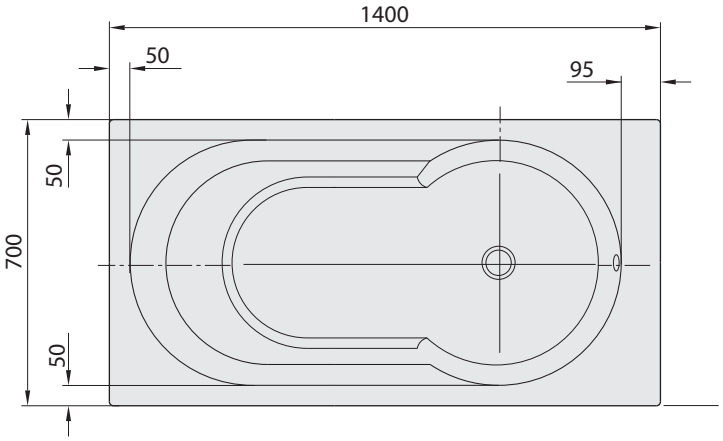
1400
50
95
50
700
50

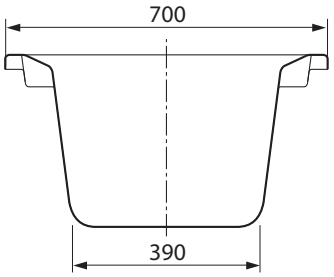
700
390

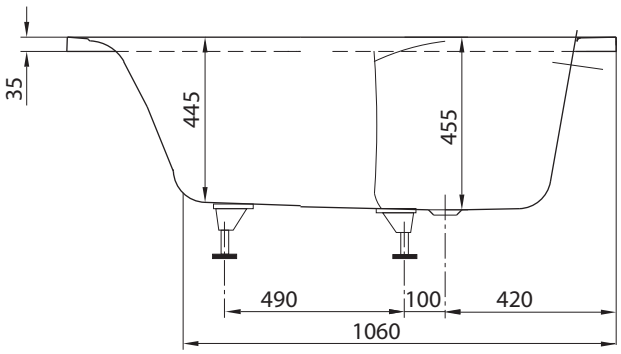
35
445
455
490
100
420
1060

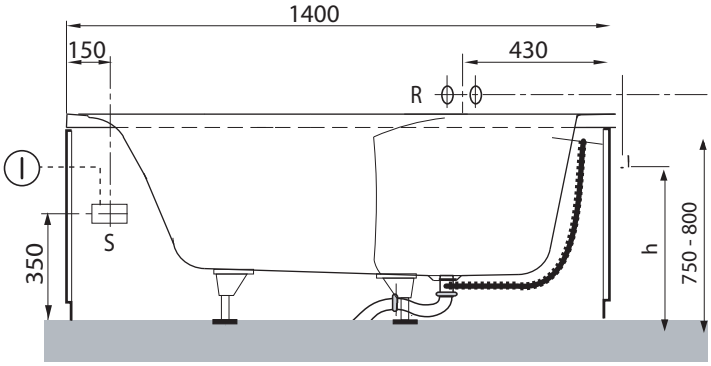
1400
150
430
R
S
350
h
750 - 800