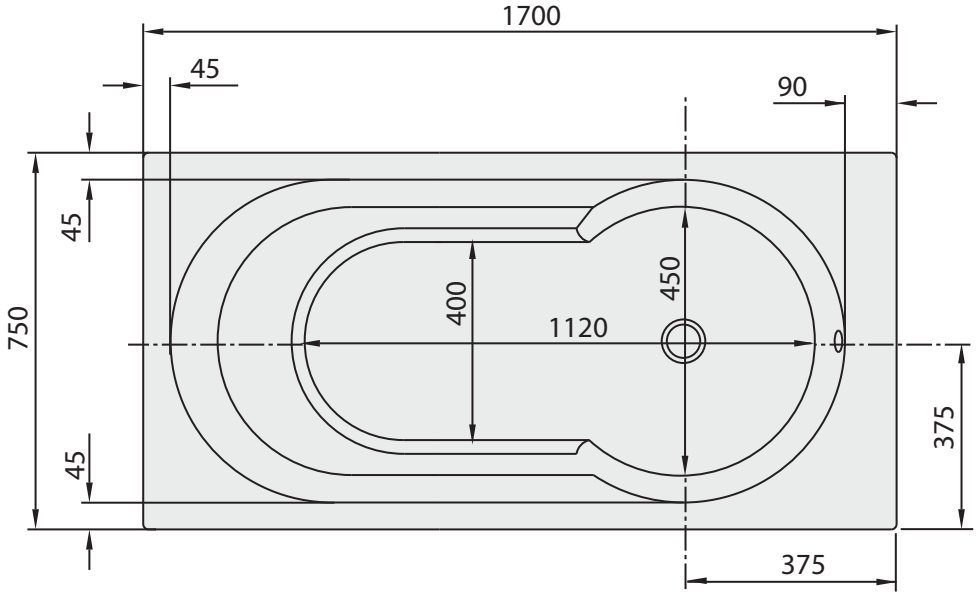
1700
45
90
45
750
400
450
1120
375
45
375

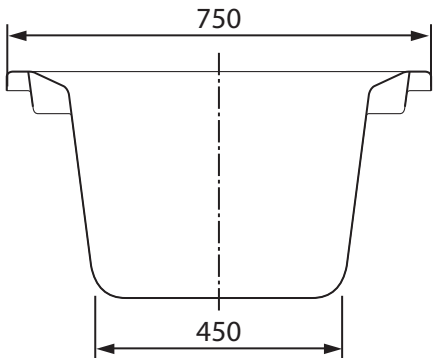
750
450

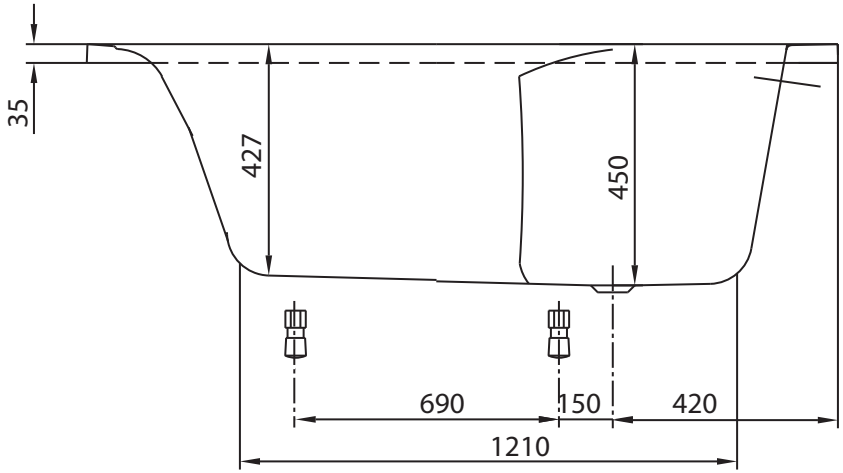
35
427
450
690
150
420
1210

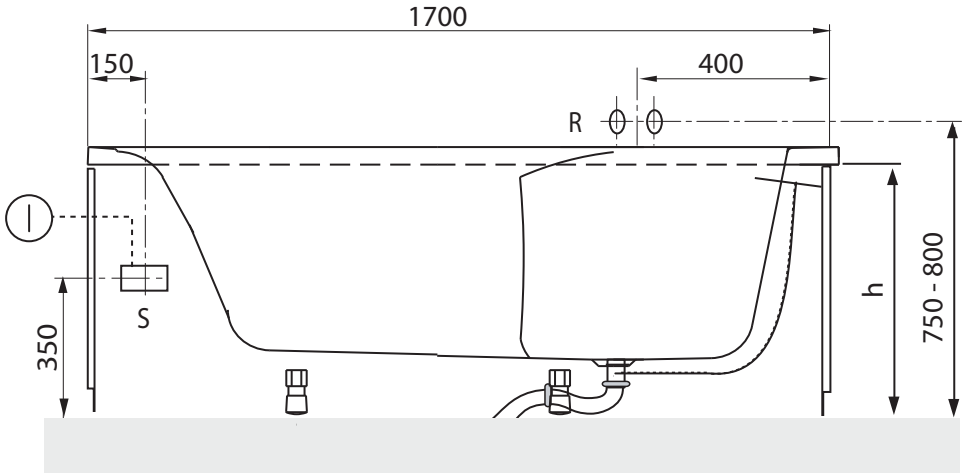
1700
150
400
R
S
350
h
750 - 800