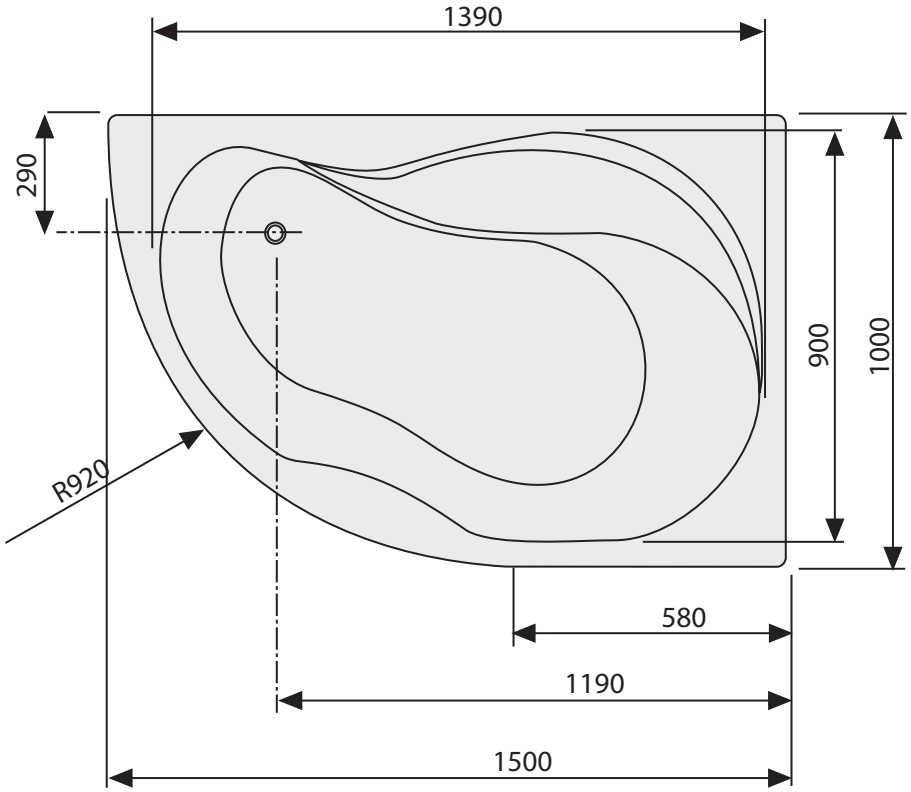
1390
290
900
1000
R920
580
1190
1500

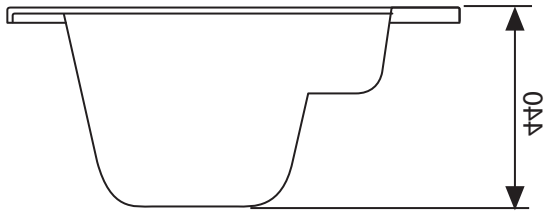
440

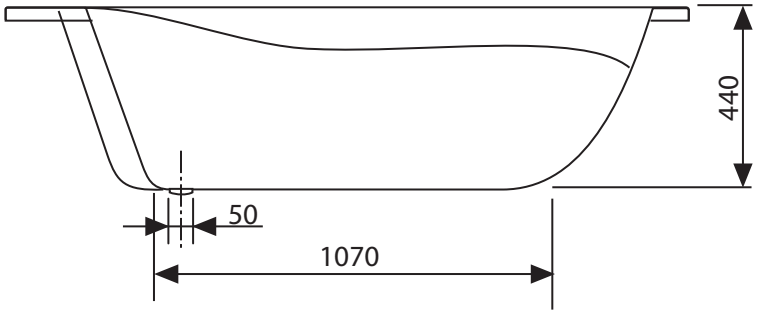
440
50
1070

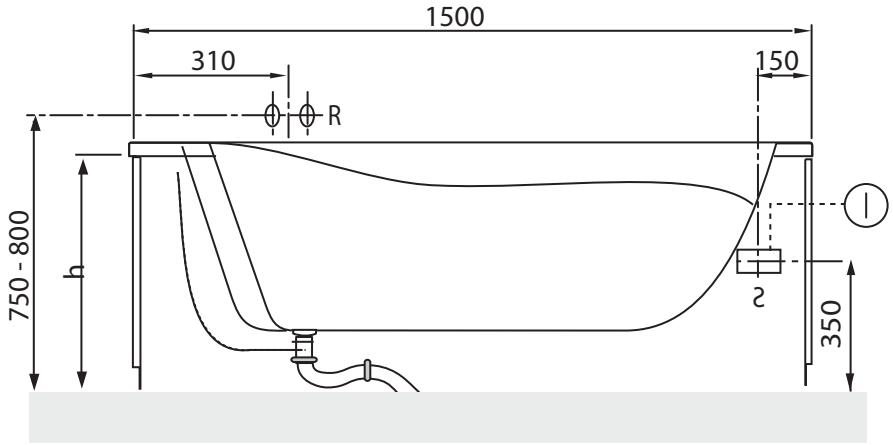
1500
310
150
R
750 - 800
h
S
350