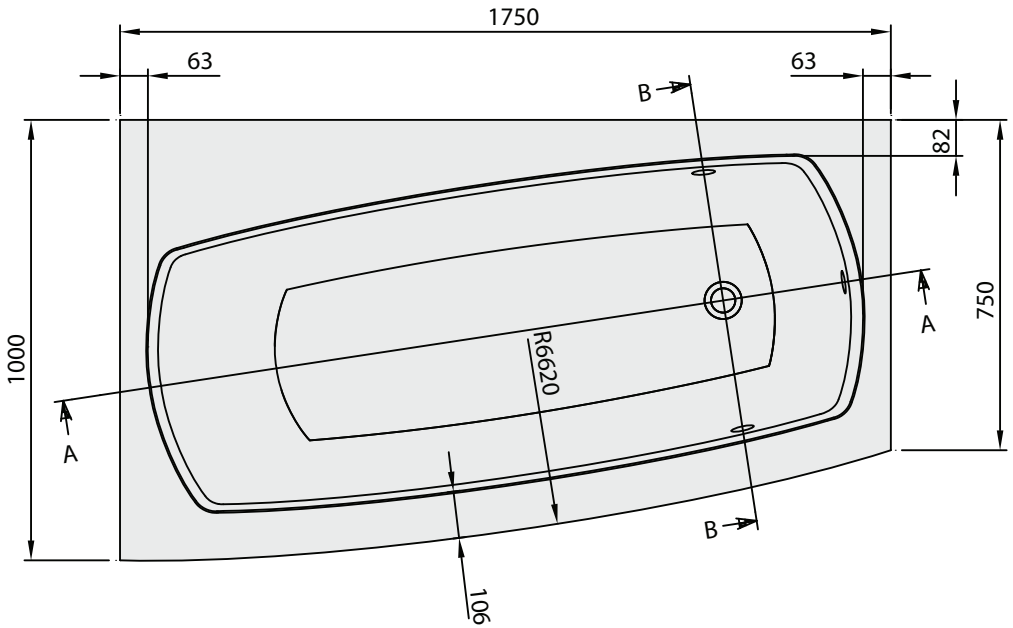
1750
63
63
B
82
750
1000
A
A
R6620
B
106

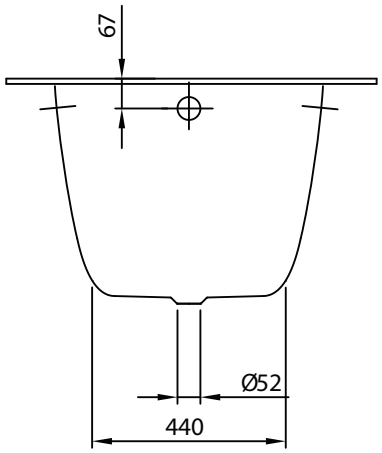
67
Ø52
440

B-B

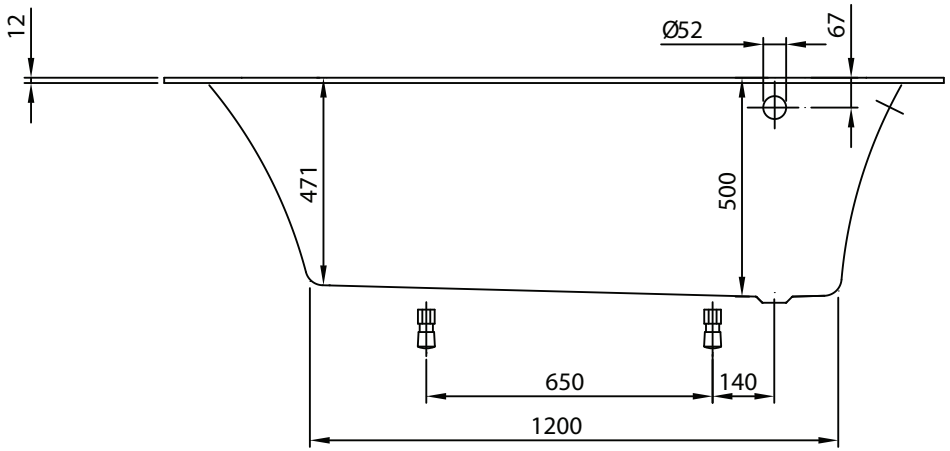
12
Ø52
67
471
500
650
140
1200

A-A

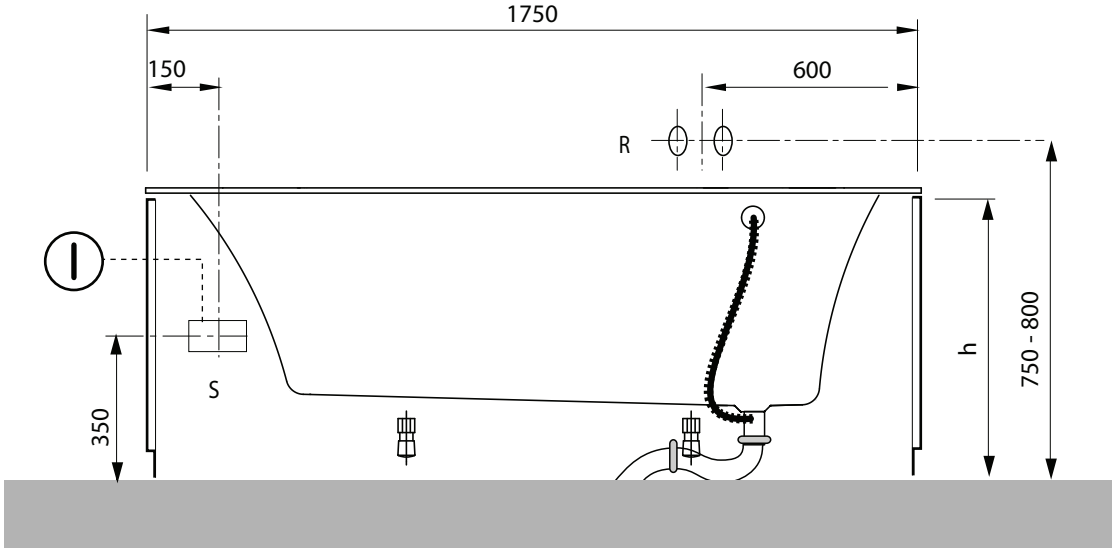
1750
150
600
R
S
350
h
750 - 800