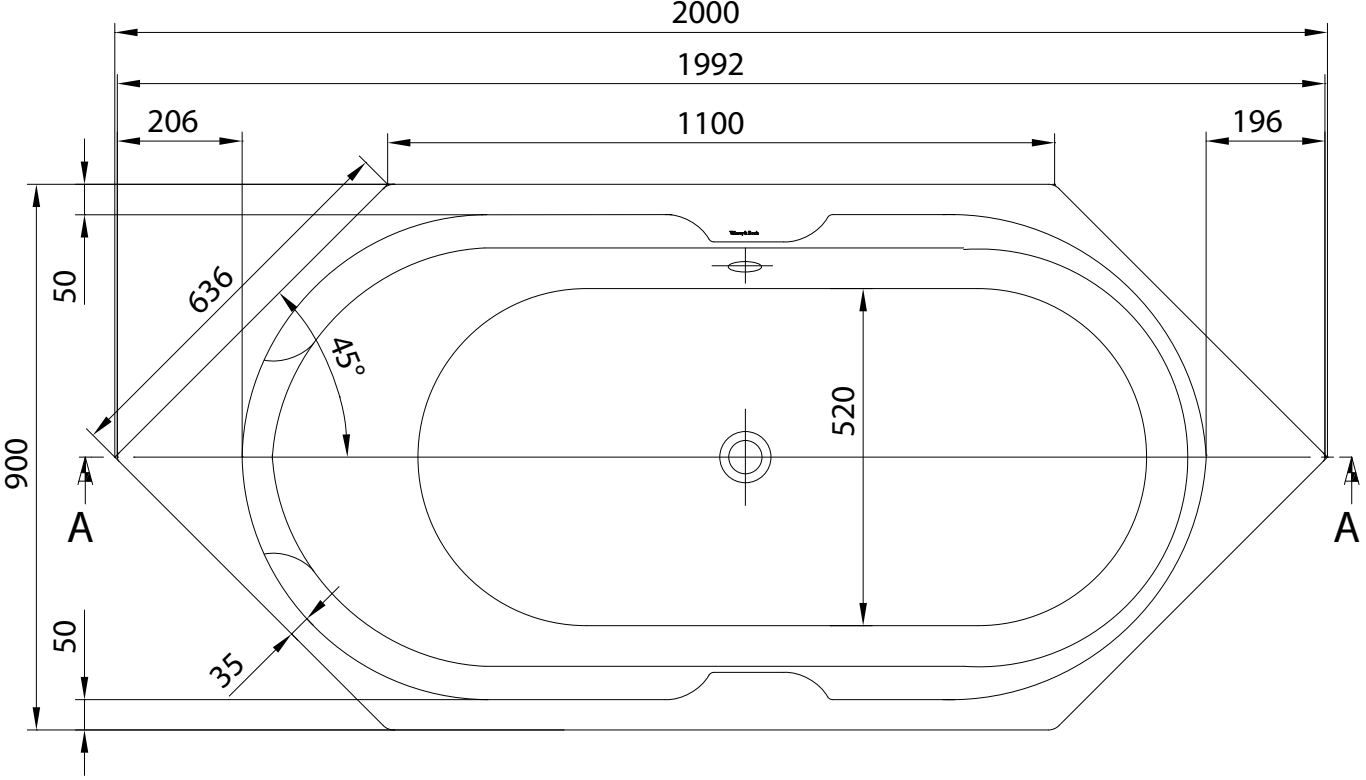

Villeroy & Boch

BA*******

REBANA

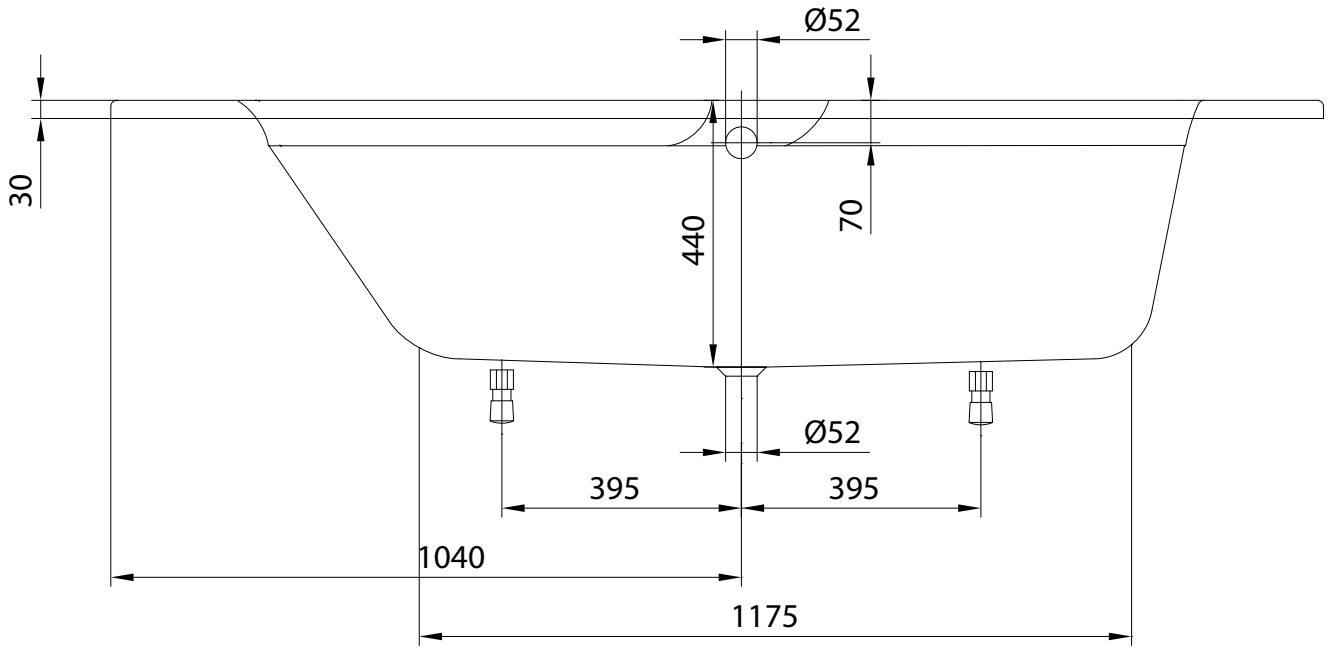

A-A