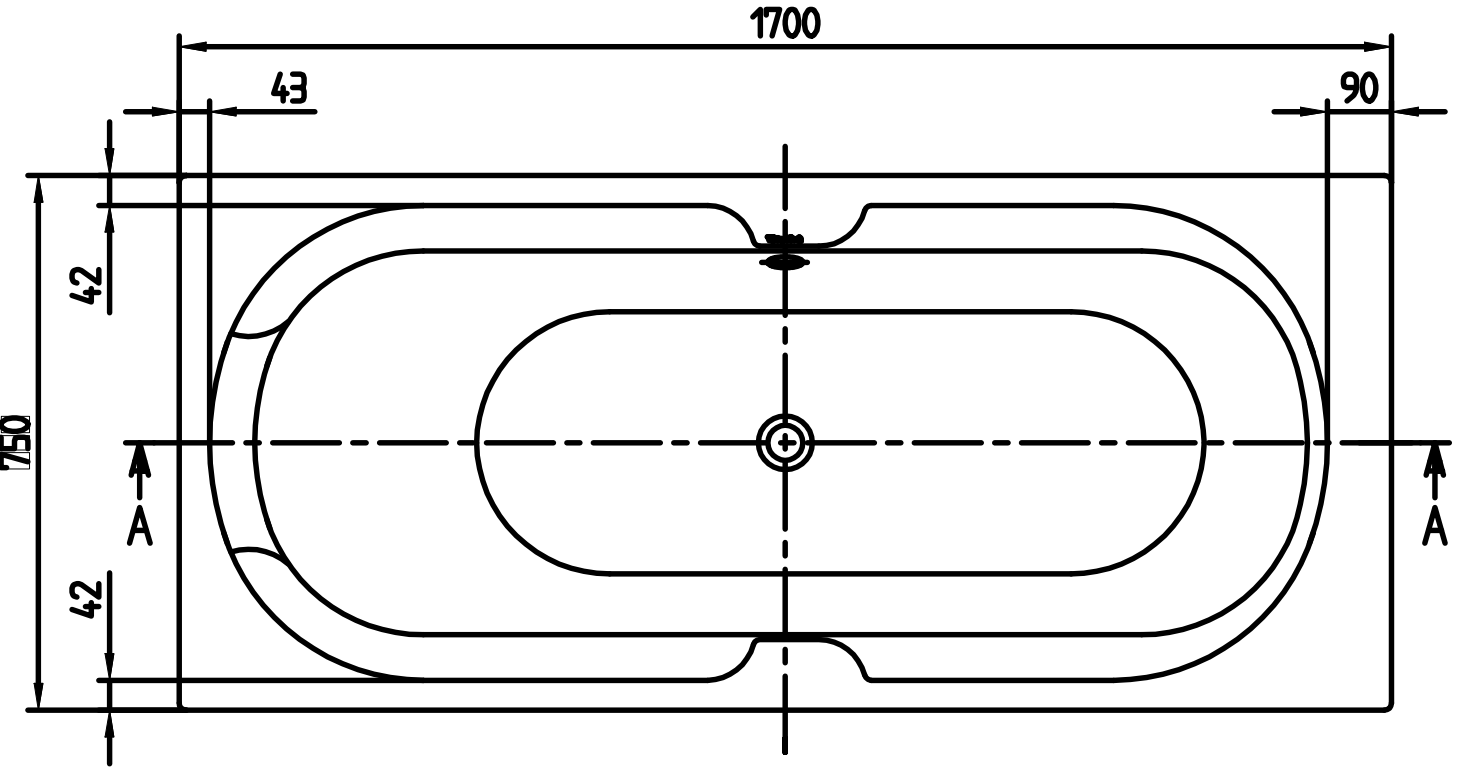


Villeroy & Boch

BA170PAR2V

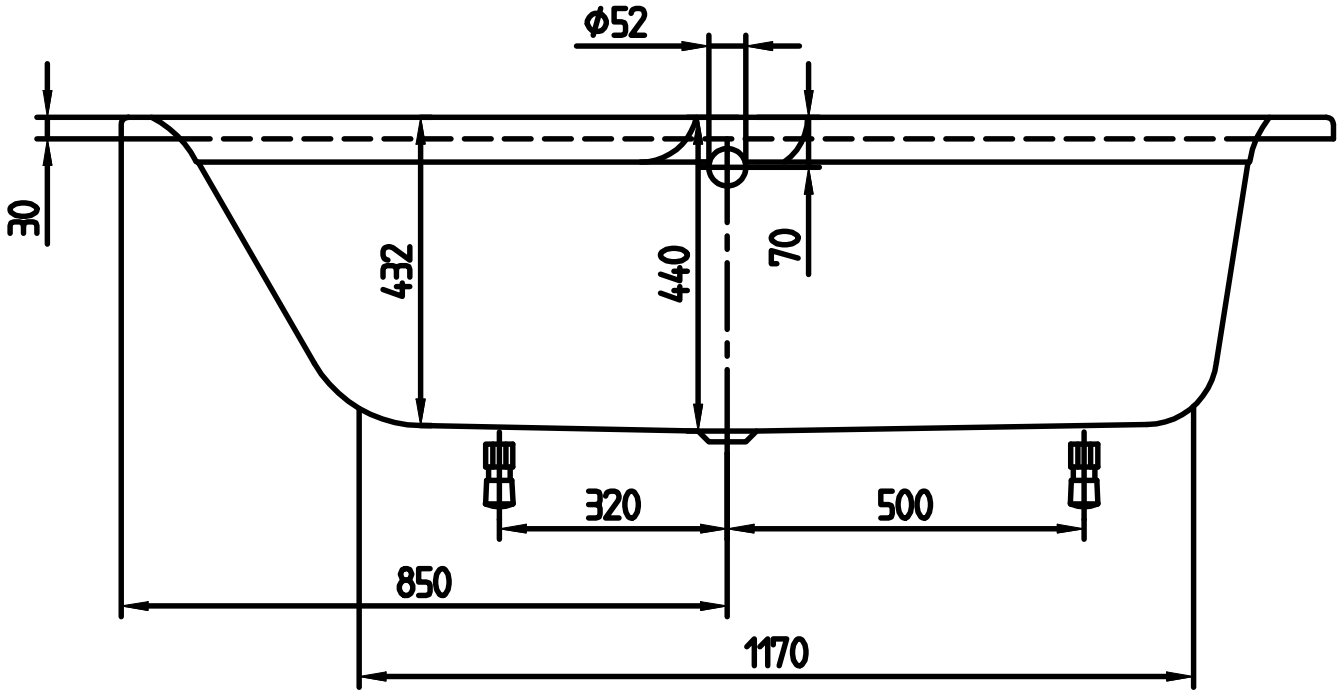


A-A

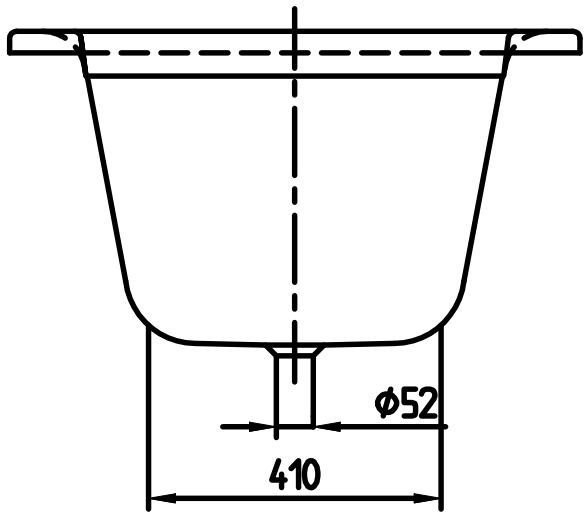


B-B