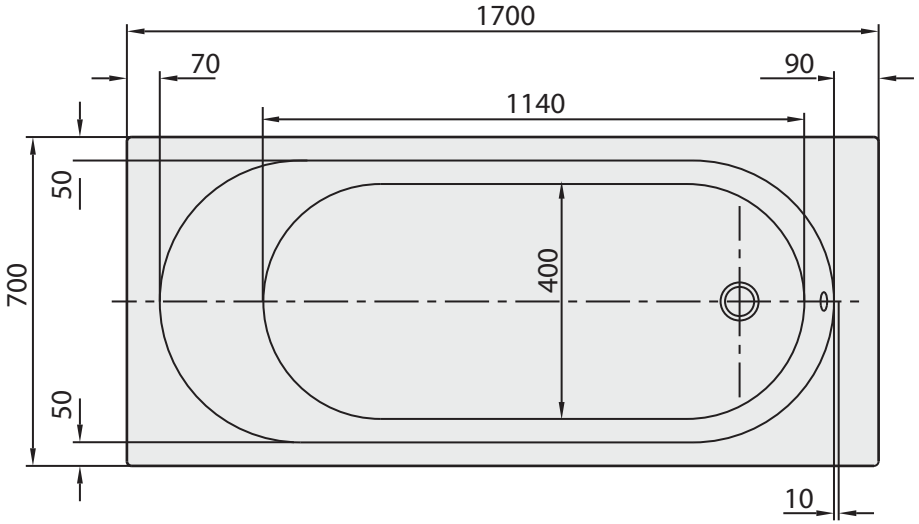
1700
70
90
1140
50
700
400
50
10

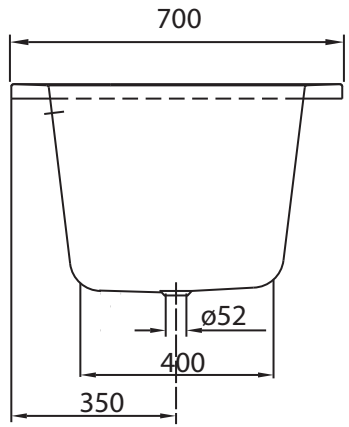
700
ø52
400
350

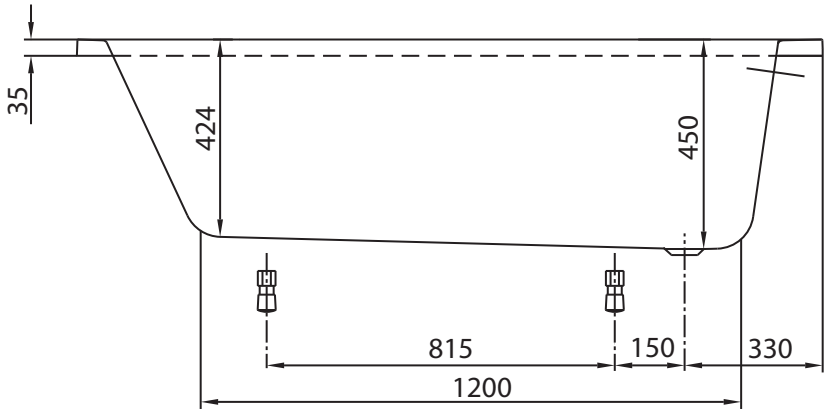
35
424
450
815
150
330
1200

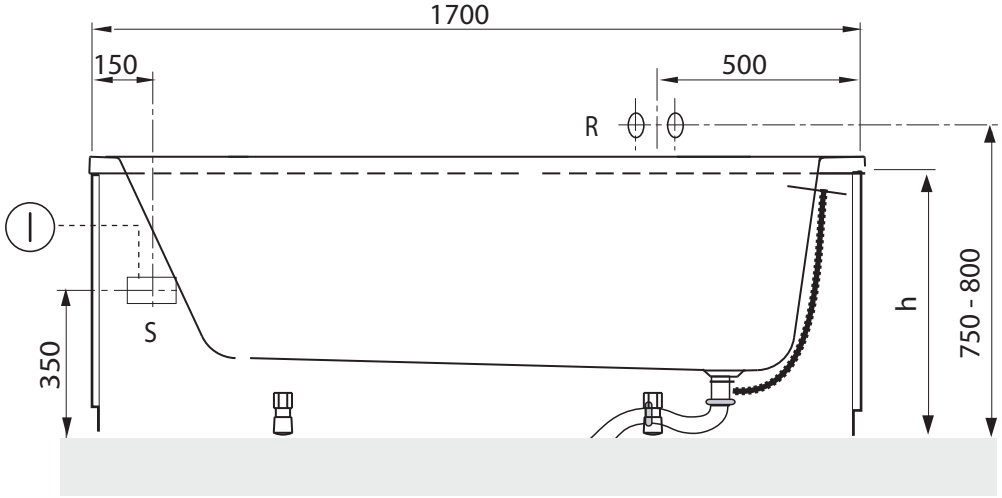
1700
150
500
R
S
350
h
750 - 800