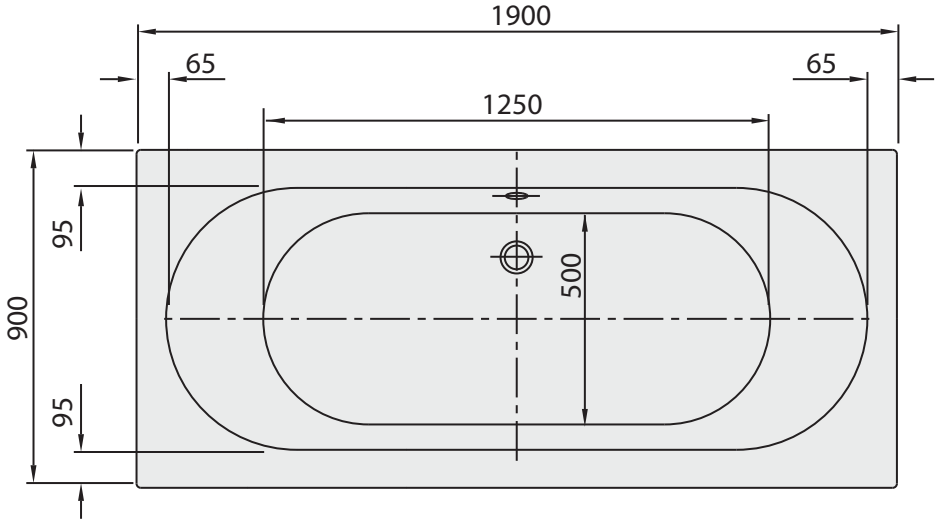
1900
65
65
1250
95
900
500
95

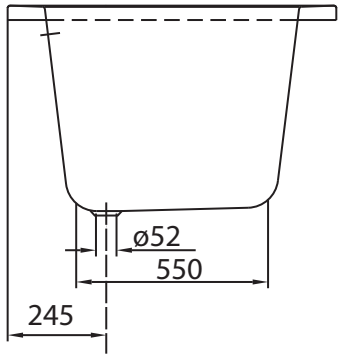
ø52
550
245

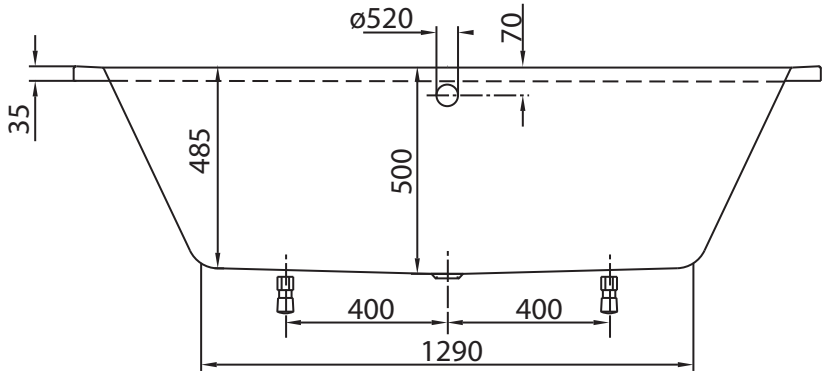
ø520
70
35
485
500
400
400
1290

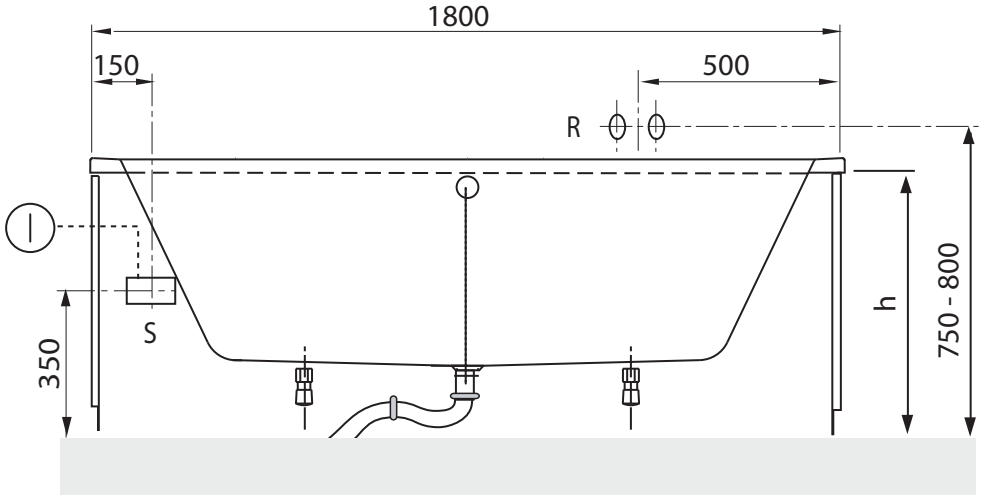
1800
150
500
R
S
350
h
750 - 800