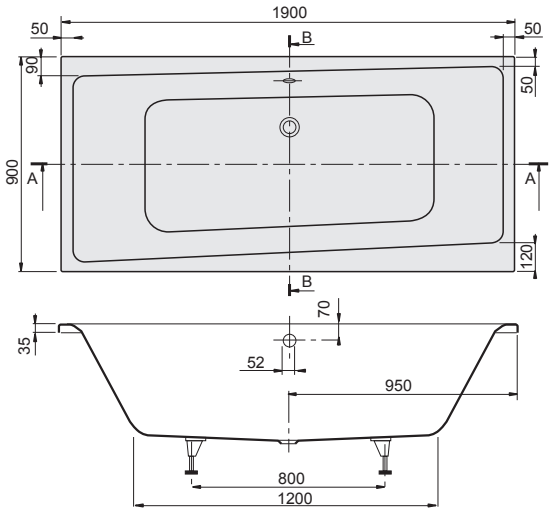
1900
50
50
B
90
50
900
A
A
120
B
70
35
52
950
800
1200

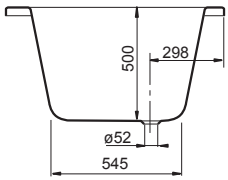
500
298
ø52
545

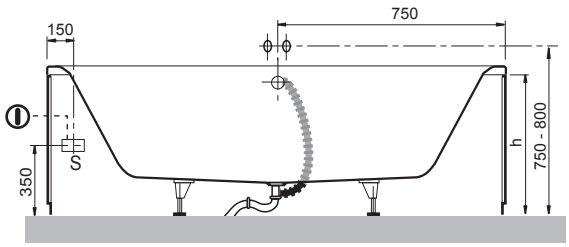
150
750
350
h
750 - 800