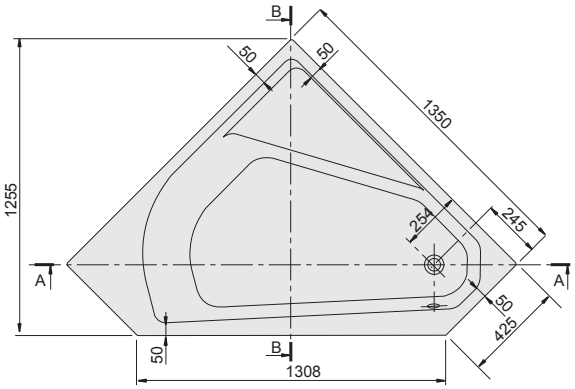
B
50
50
1350
1255
254
245
A
A
50
425
50
B
1308

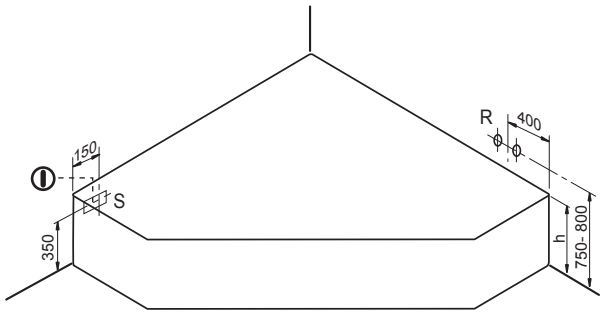
R
400
150
S
350
h
750- 800

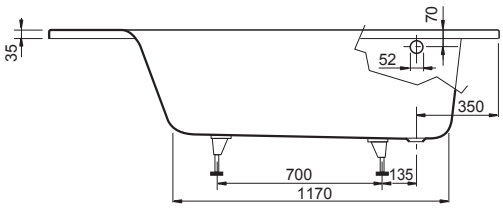
35
70
52
350
700
135
1170

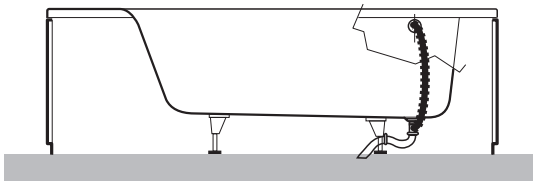

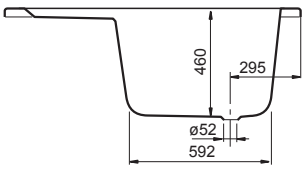
460
295
ø52
592