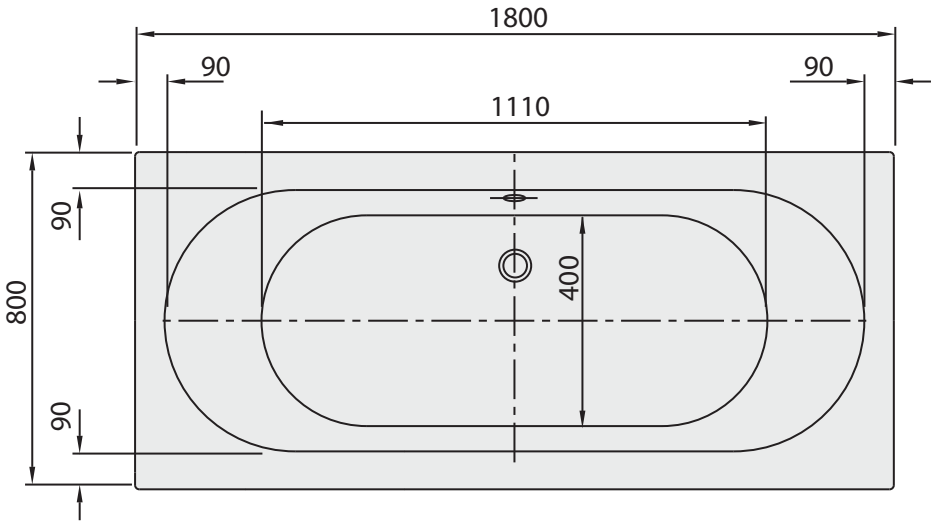
1800
90
90
1110
90
800
400
90

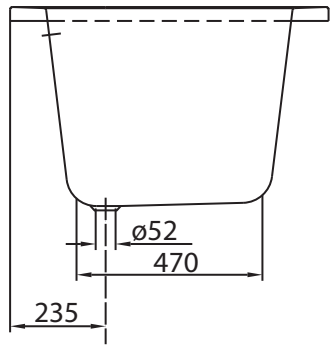
ø52
470
235

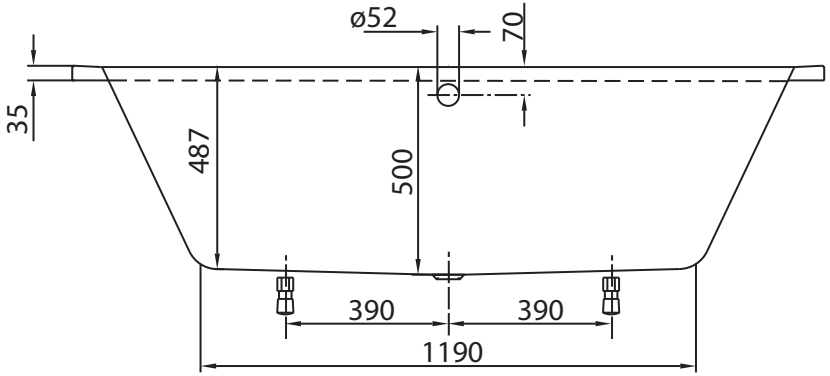
ø52
70
35
487
500
390
390
1190

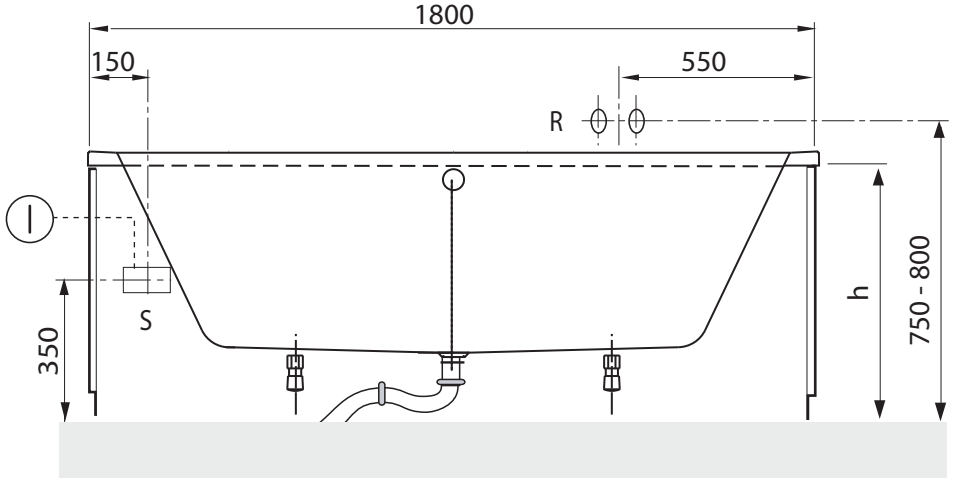
1800
150
550
R
S
350
h
750 - 800