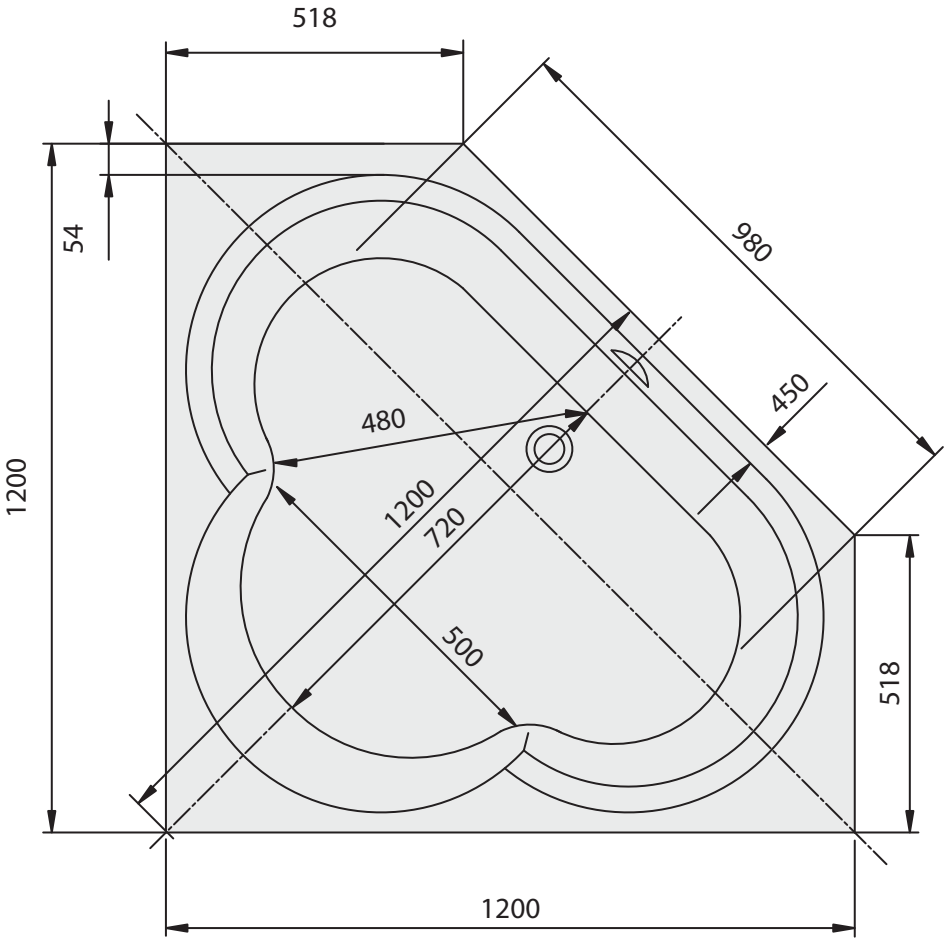
518
54
980
450
480
1200
720
500
518
1200
1200

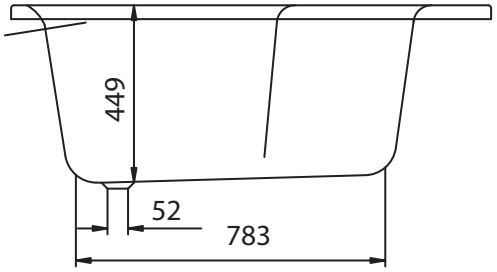
449
52
783

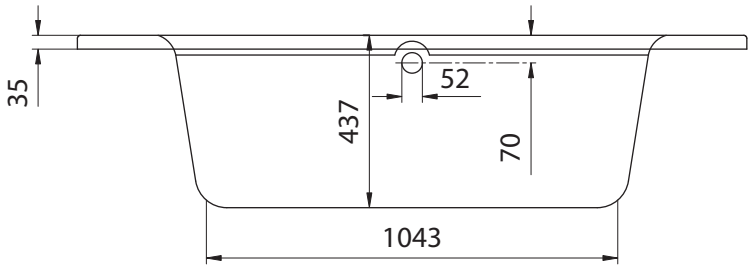
35
52
437
70
1043

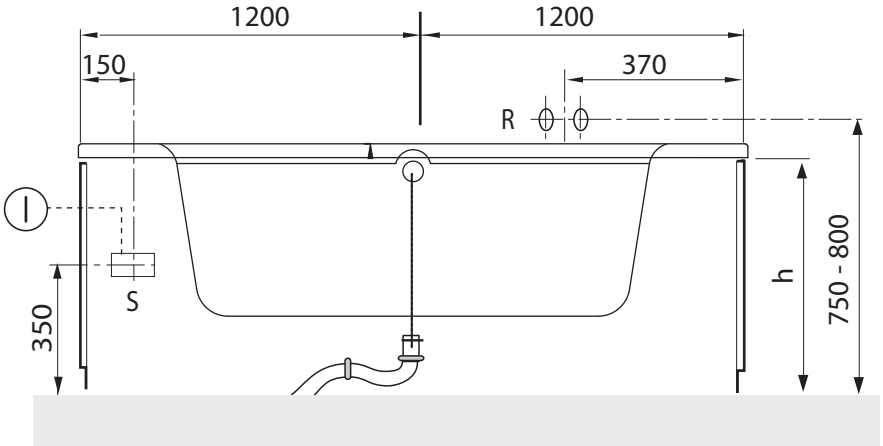
1200
1200
150
370
R
S
350
h
750 - 800