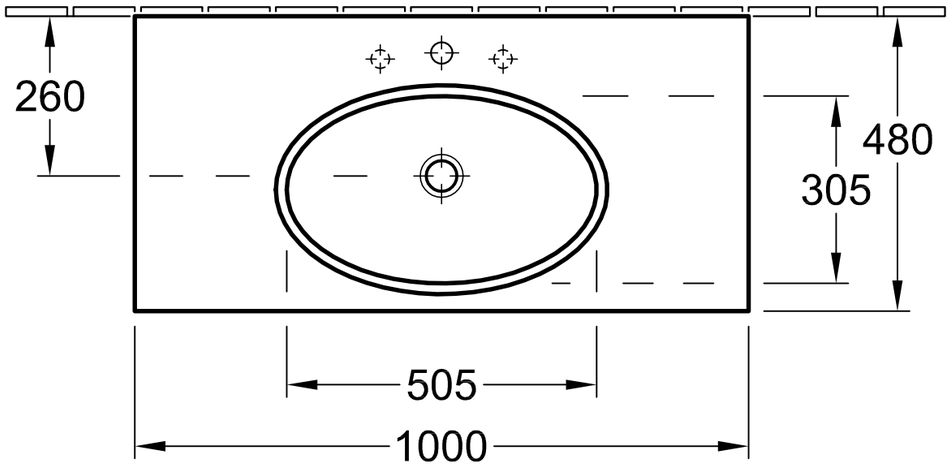

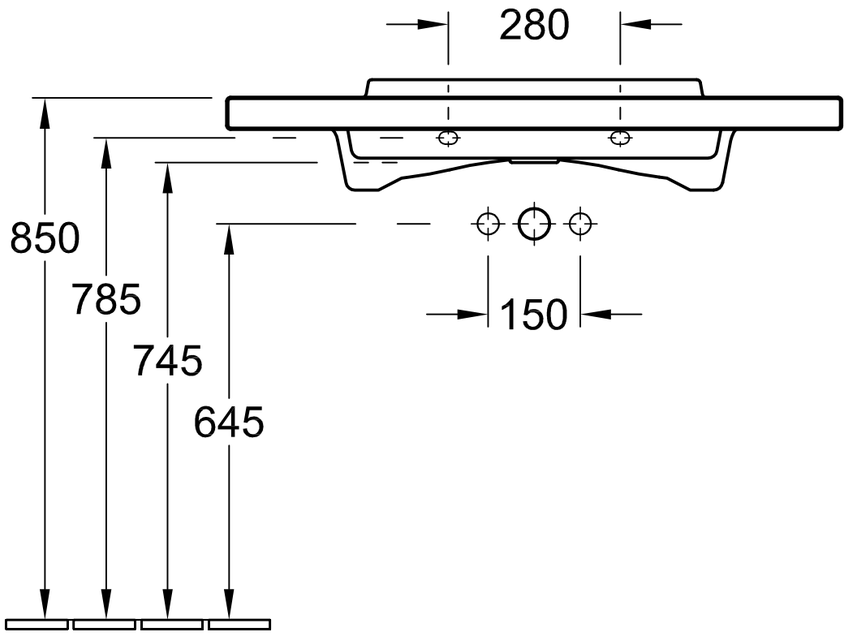

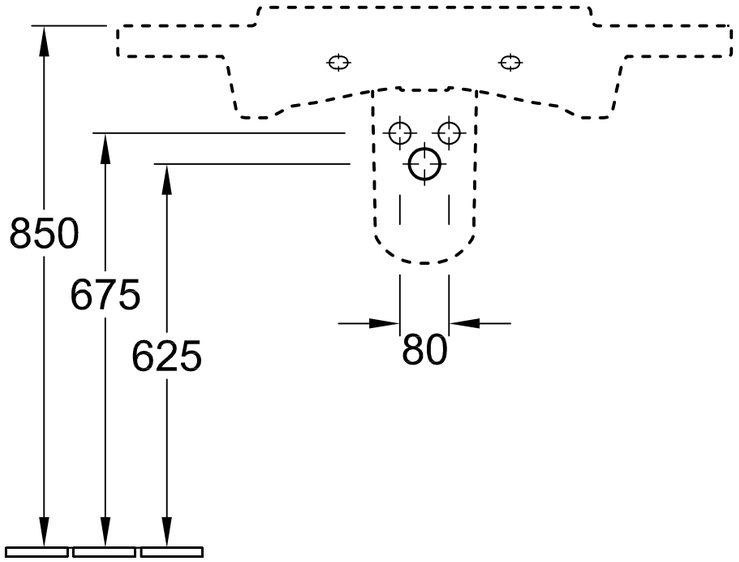

Dénomination LOOP 5182 A1_A2 - Plan de toilette 5282 00 - Cache-siphon			Villeroy&Boch
Modifié		Échelle : 1 : 10	Ce plan ne pourra sans notre autorisation ni être reproduit ni communiqué à des tierces personnes ni communiqué à la concurrence. L'utilisation des données et dessins techniques a lieu à vos risques et périls, à l'exclusion de toute responsabilité de Villeroy & Boch. Les dimensions ne sont pas contractuelles ; sous réserve de modifications des modèles.
		Signé : HARU	
		Date : 02. 2008	