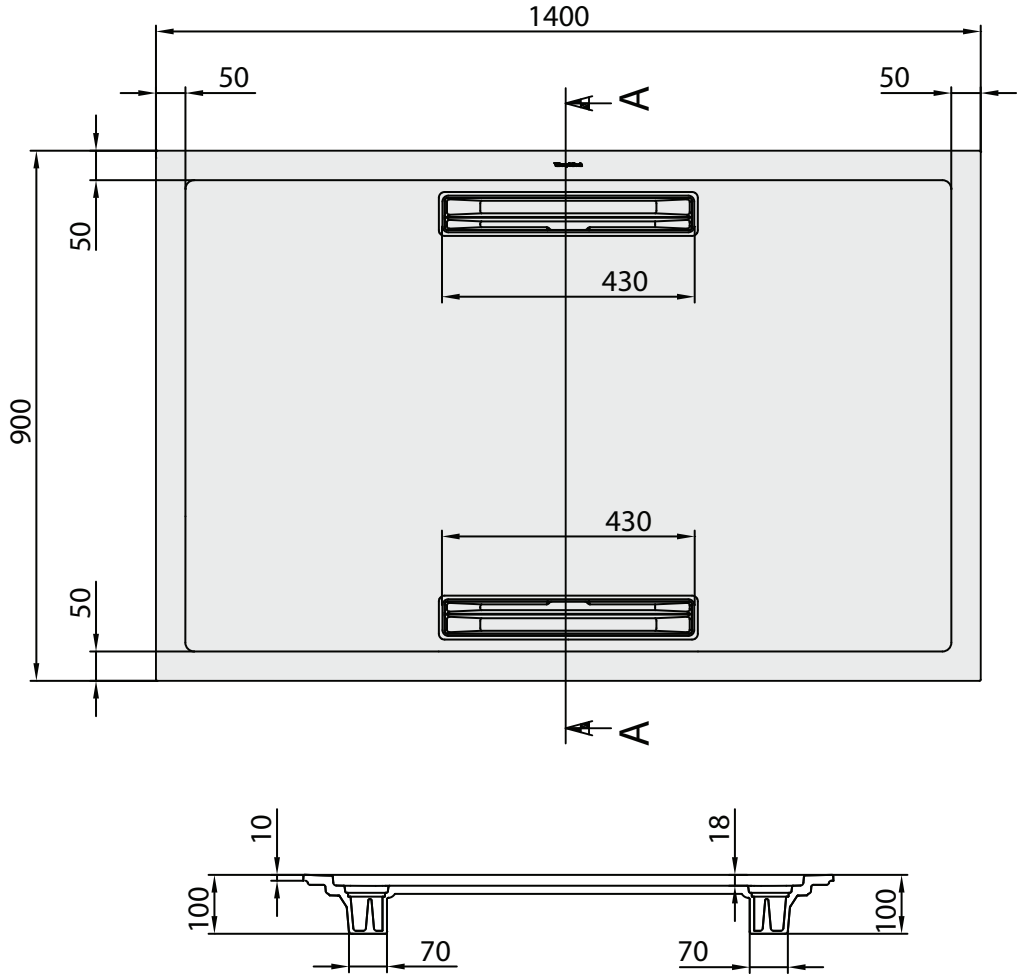
1400
50
50
A
A
50
430
900
430
50
A
A
10
18
100
100
70
70