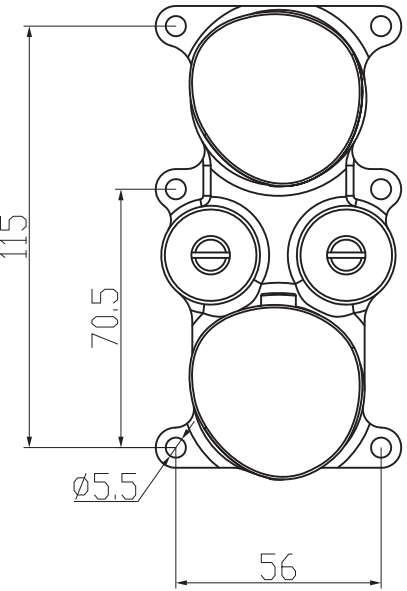
115
70.5
ø5.5
56

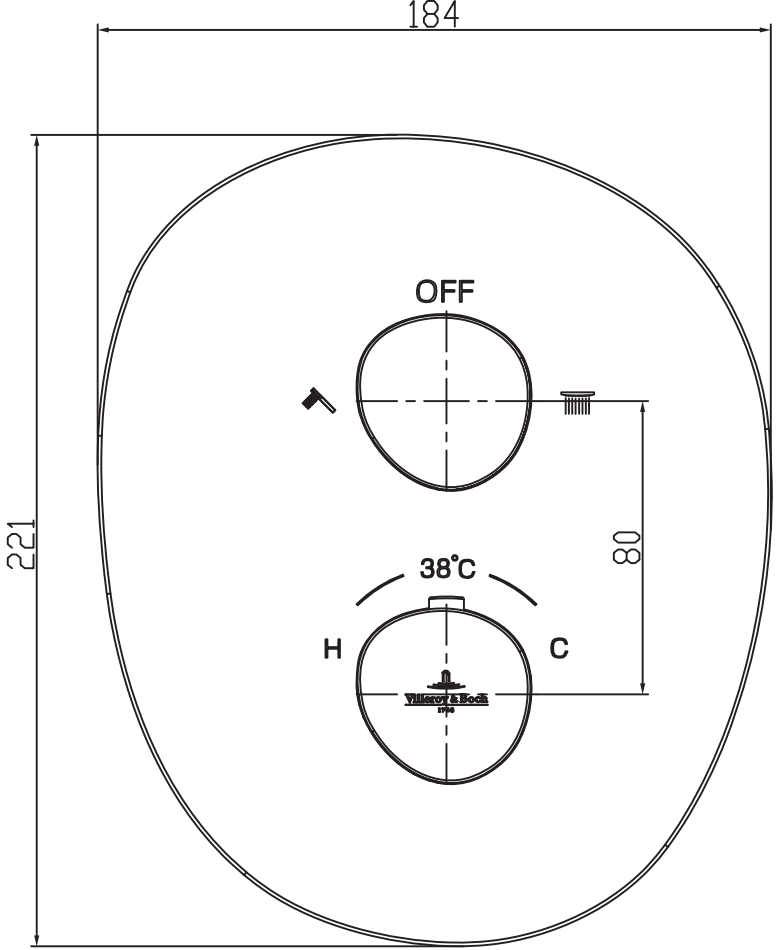
184
221
OFF
38°C
H
C
80
Villeroy & Boch

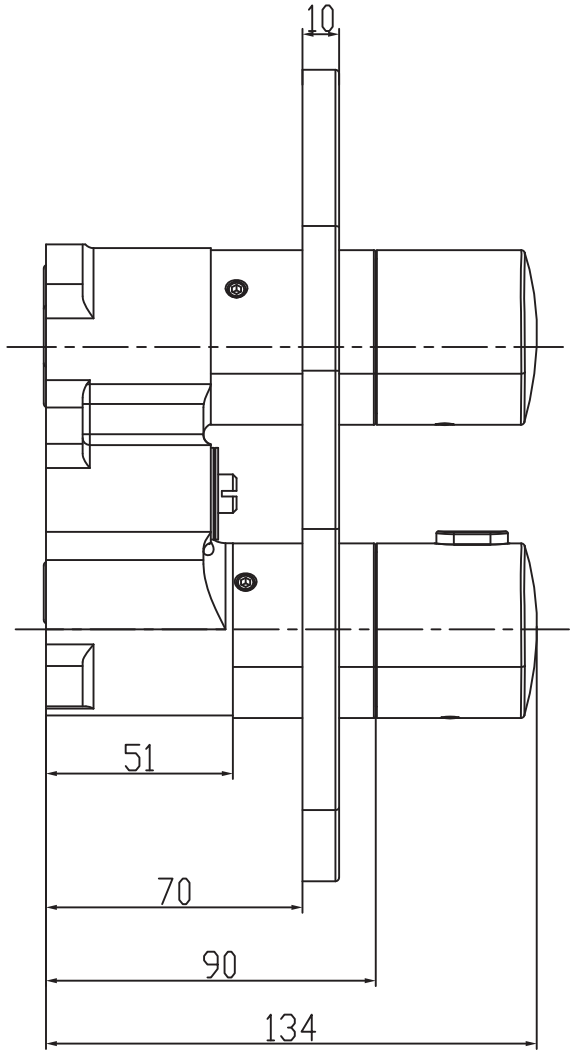
10
51
70
90
134