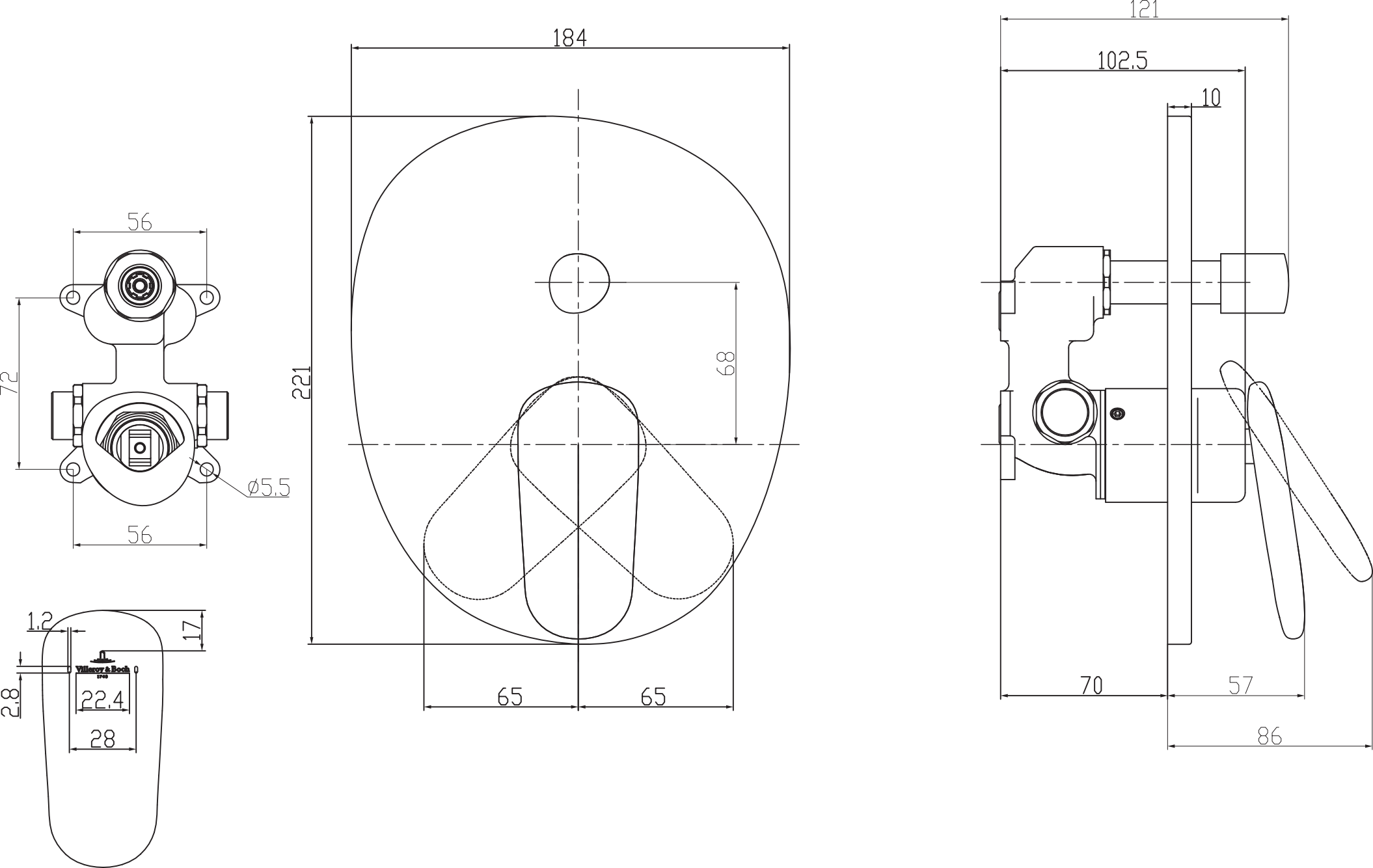
184
121
102.5
10
56
72
221
68
ø5.5
56
1.2
17
2.8
22.4
28
65
65
70
57
86