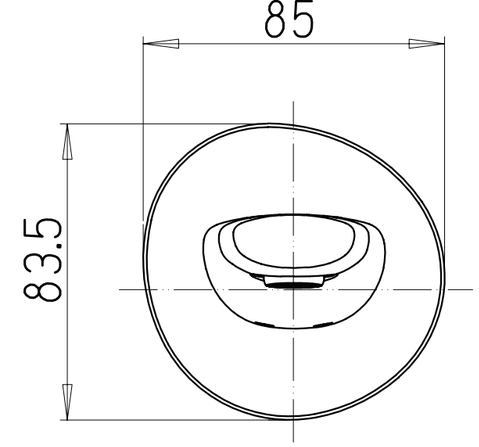
85
83.5

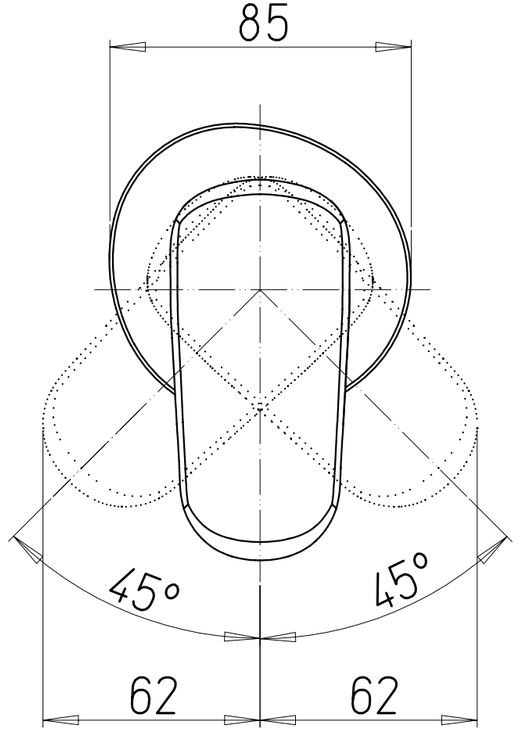
85
45°
45°
62
62

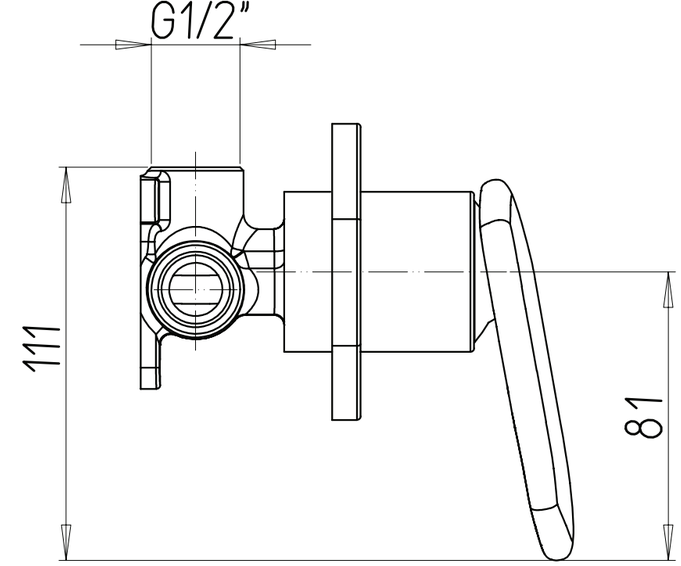
G1/2"
111
81

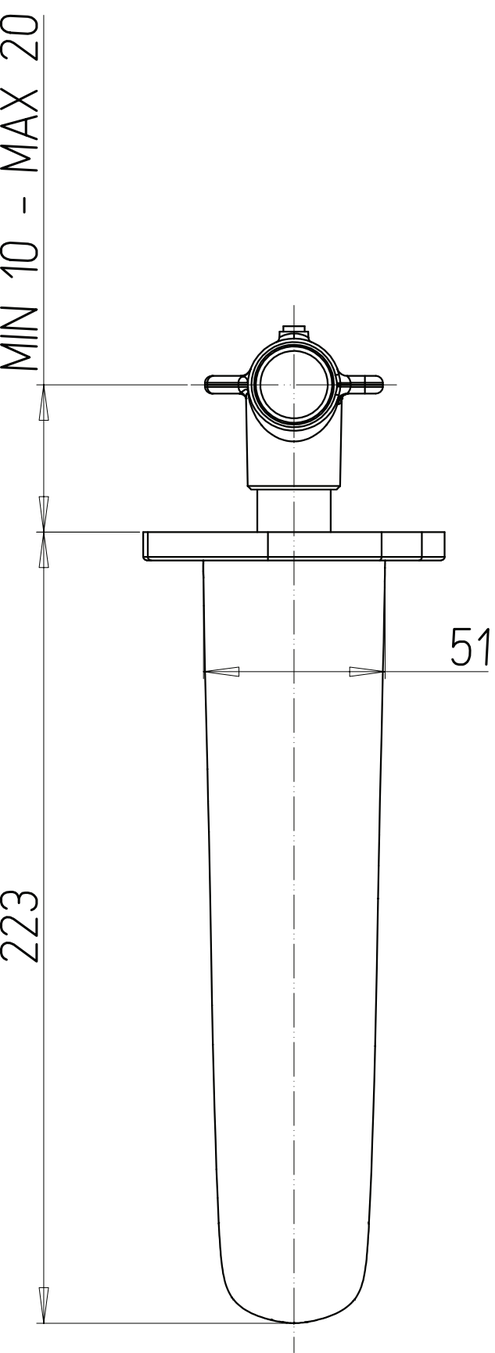
MIN 10 - MAX 20
51
223

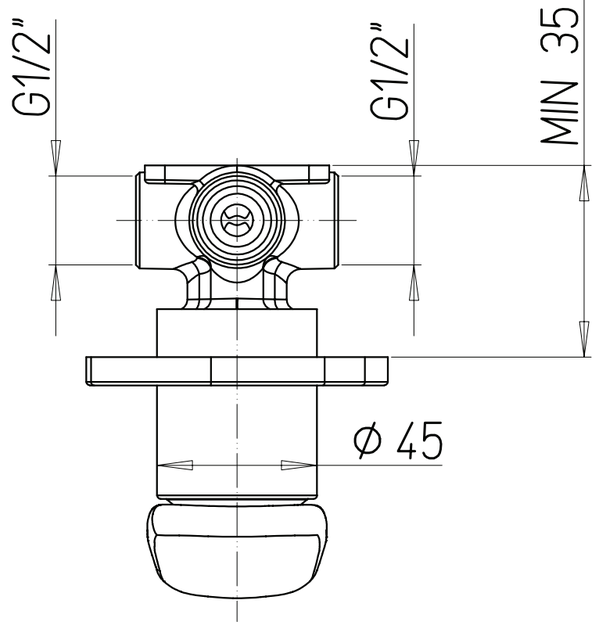
G1/2"
G1/2"
MIN 35 - MAX 55
Ø 45

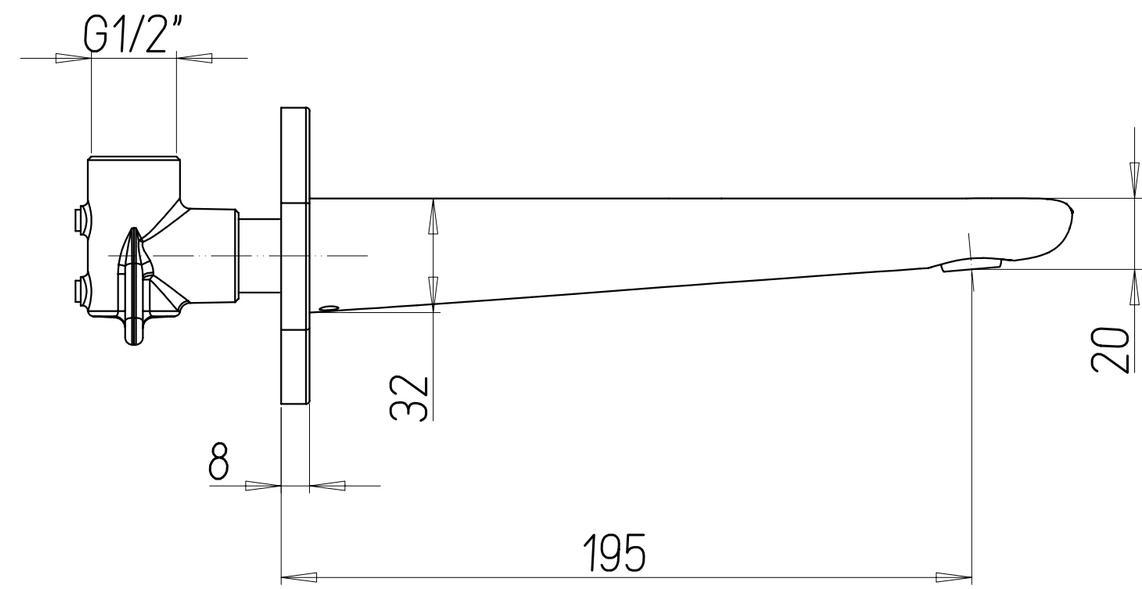
G1/2"
32
8
195
20