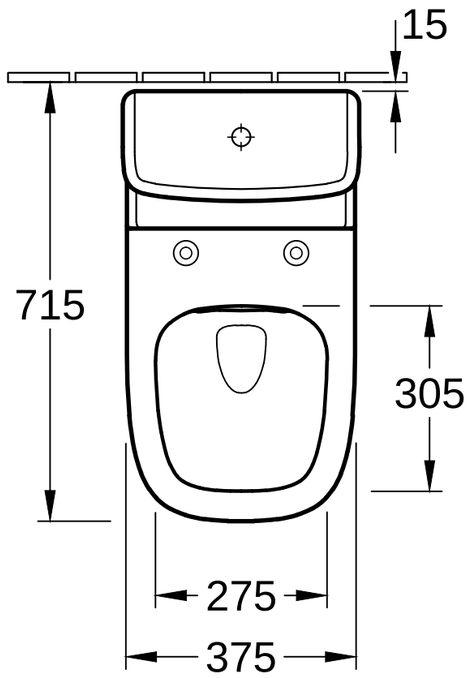

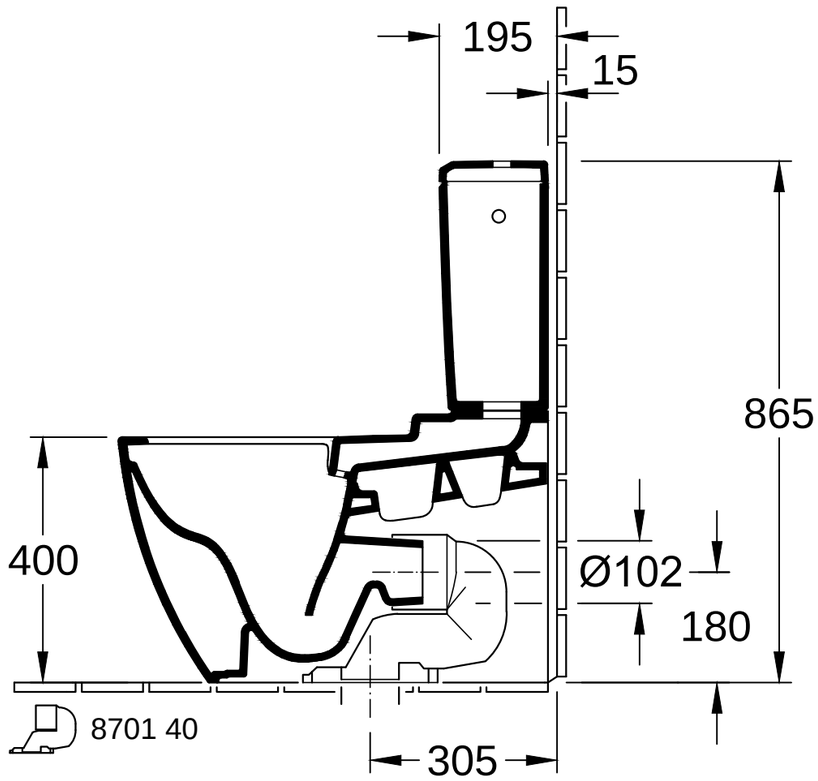

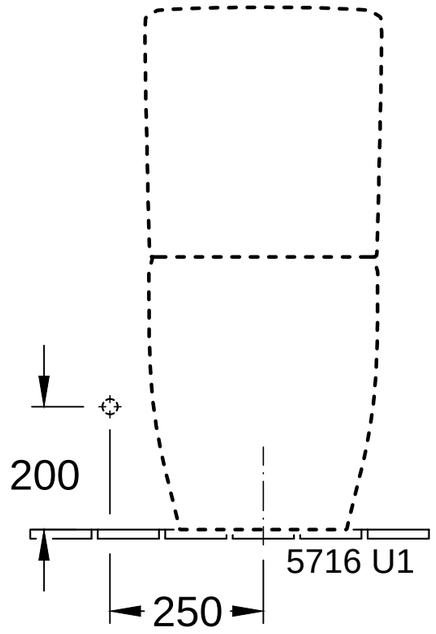

ANTHEUS 5616 R0 5716 U1	Villeroy & Boch 1748
V01 / 27.05.2019	