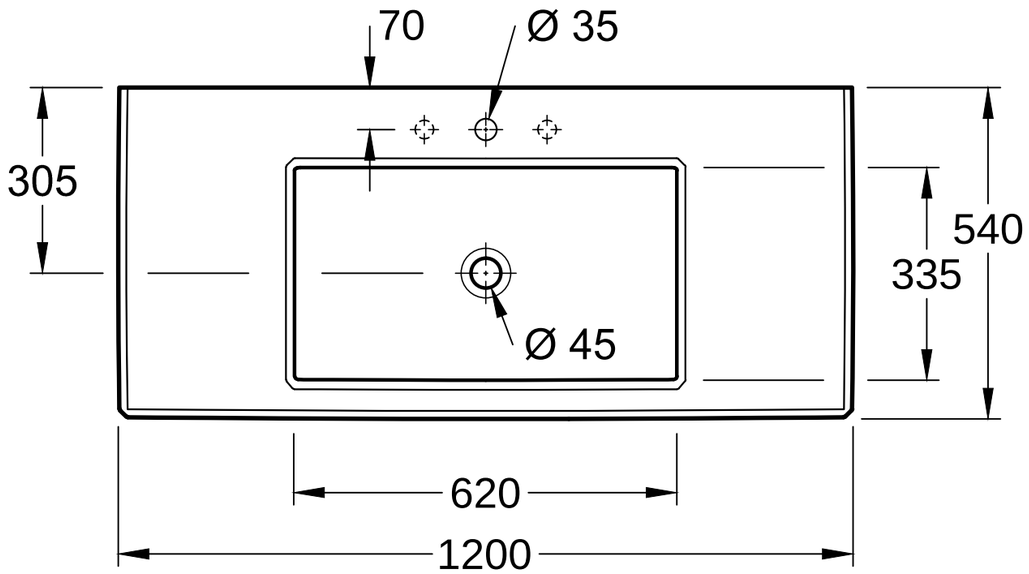

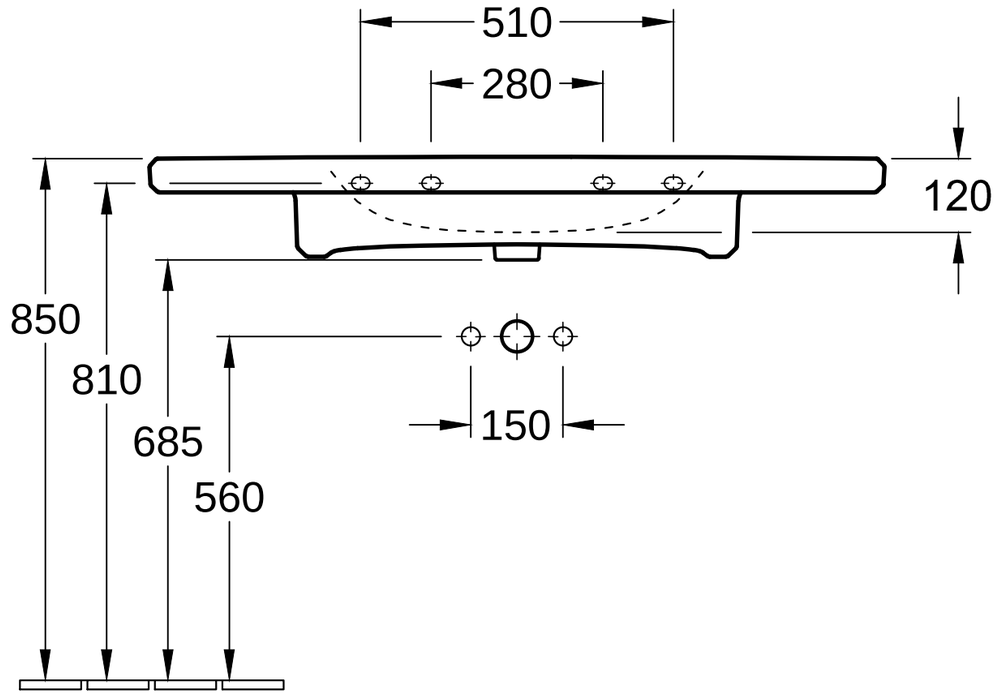

ANTHEUS 4A10 C2 / C5	Villeroy & Boch 1748
V02 / 21.02.2018	