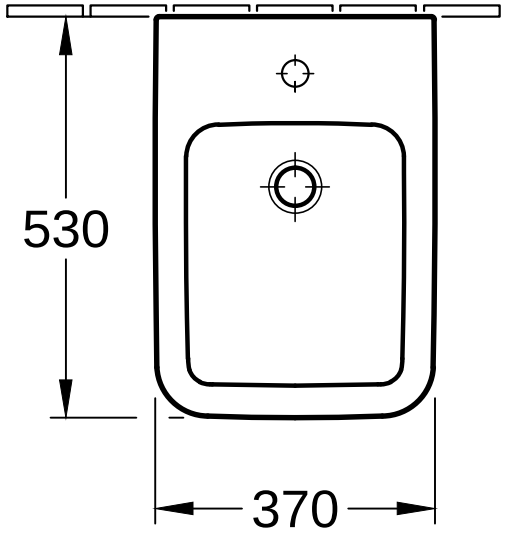

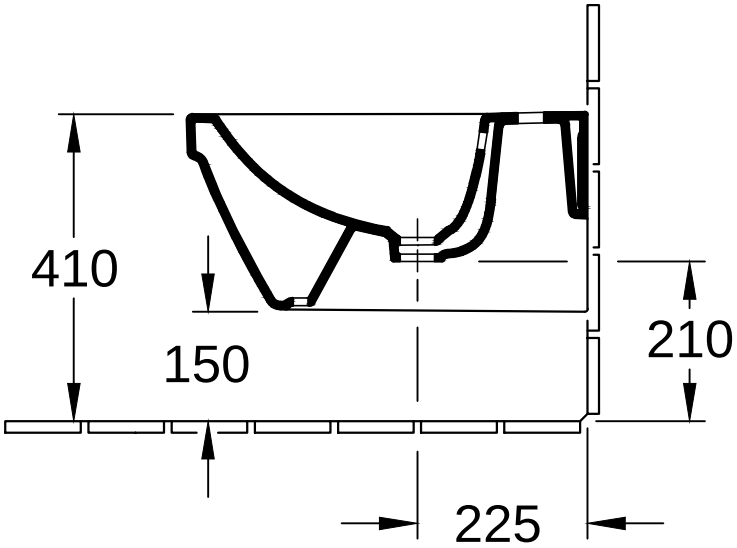

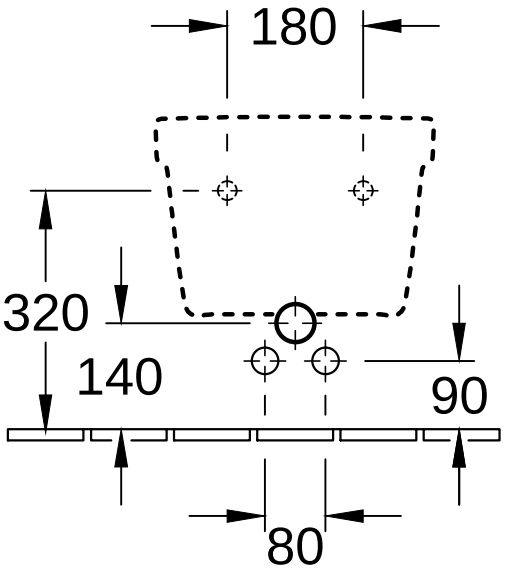

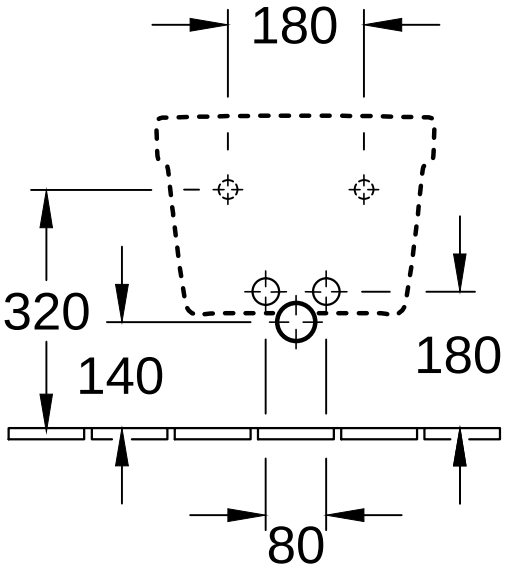

ARCHITECTURA 4485 00	Villeroy & Boch 1748
V01 / 01.06.2016	