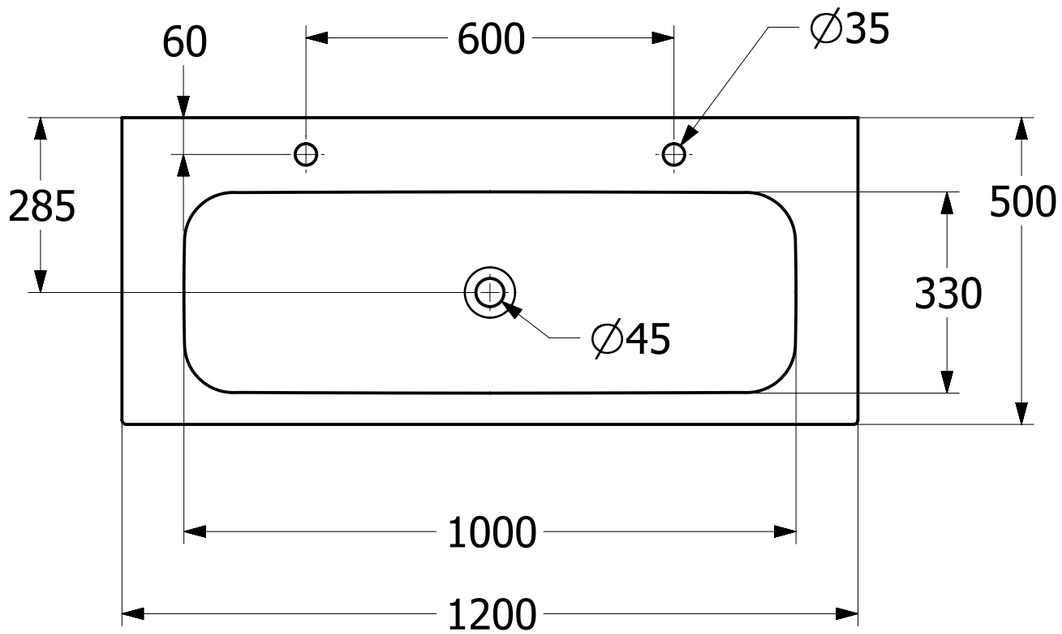

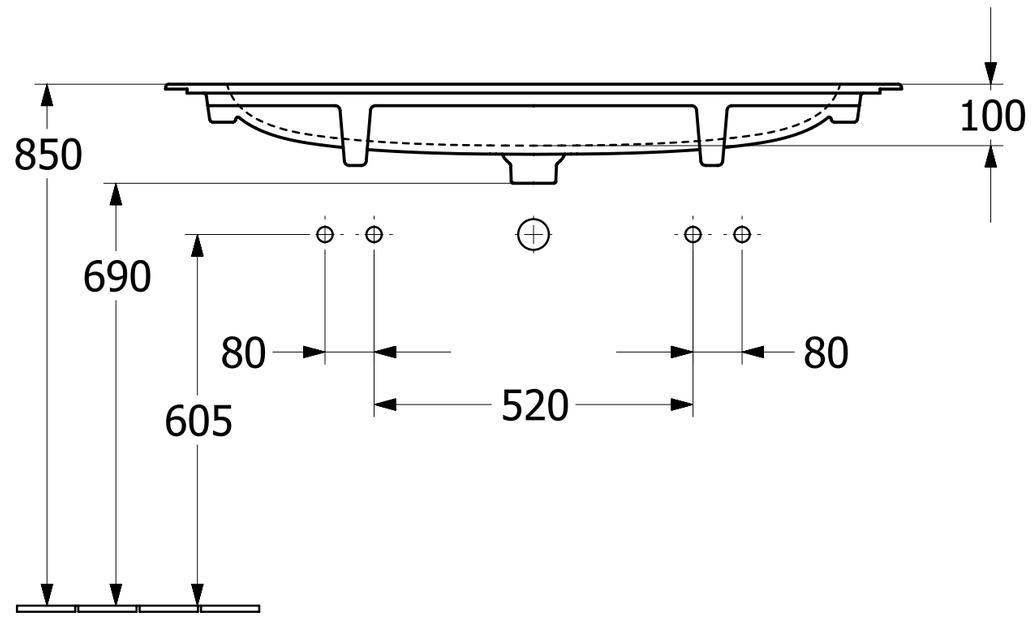

FINION 4164C1	Villeroy & Boch 1748
V03 / 08.11.2021	