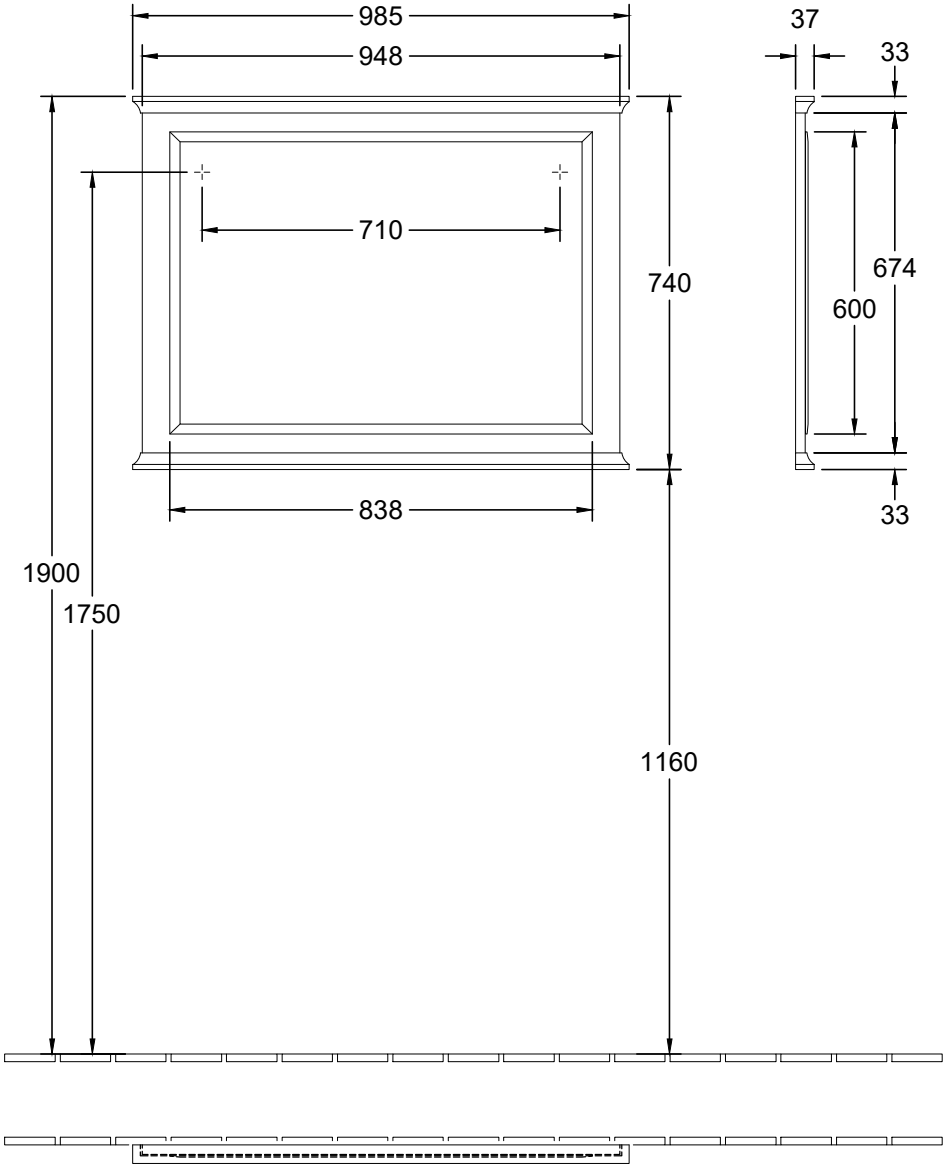

Hommage
85650200/85652200

V01 / 08.09.2016 | 1:15

Villeroy & Boch
1748