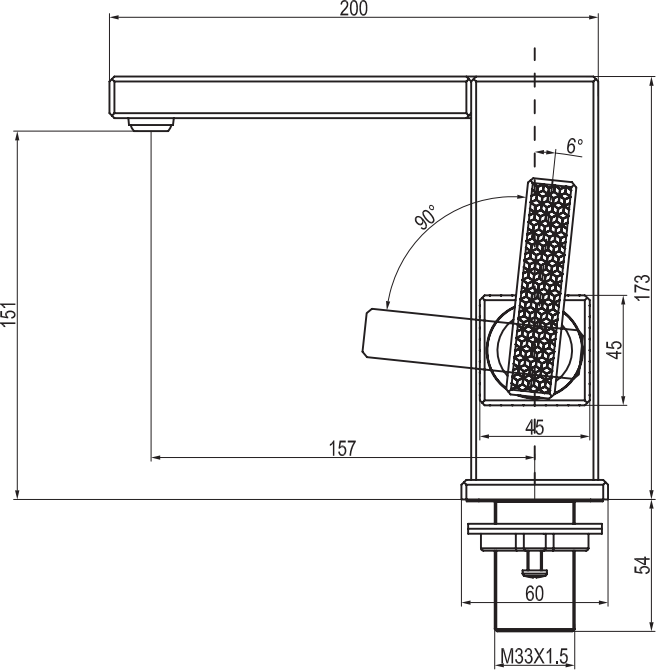
200
6°
90°
151
173
45
45
157
54
60
M33X1.5

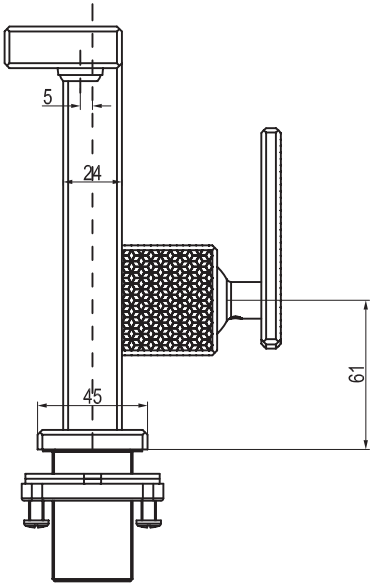
5
24
61
45

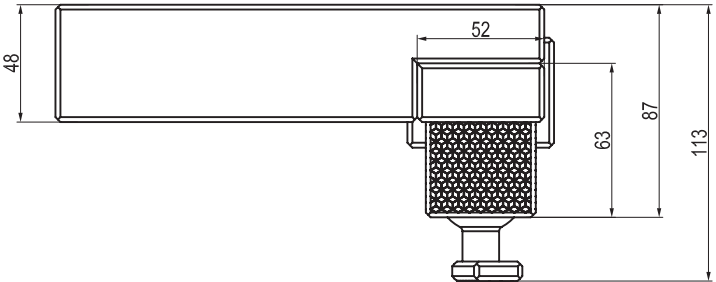
52
48
63
87
113