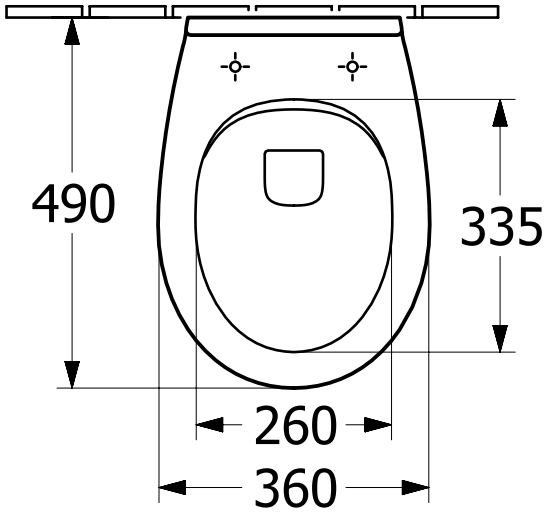

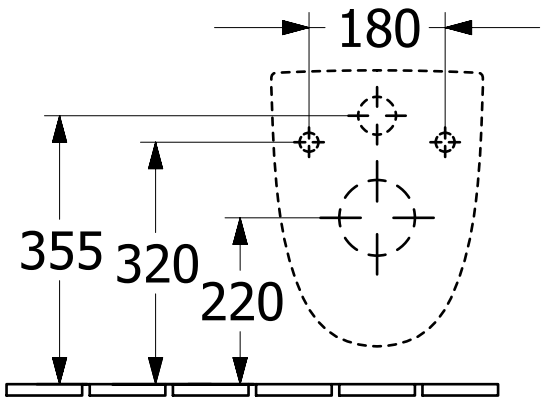

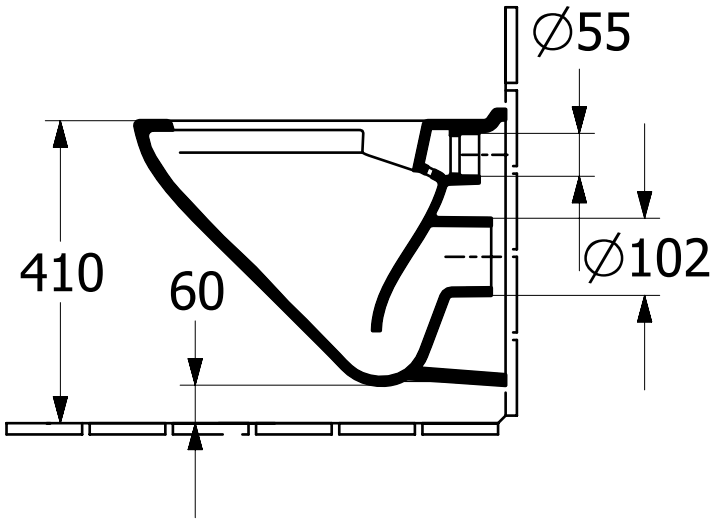

Newo 4689R0	Villeroy & Boch 1748
V03 / 21.07.2021	