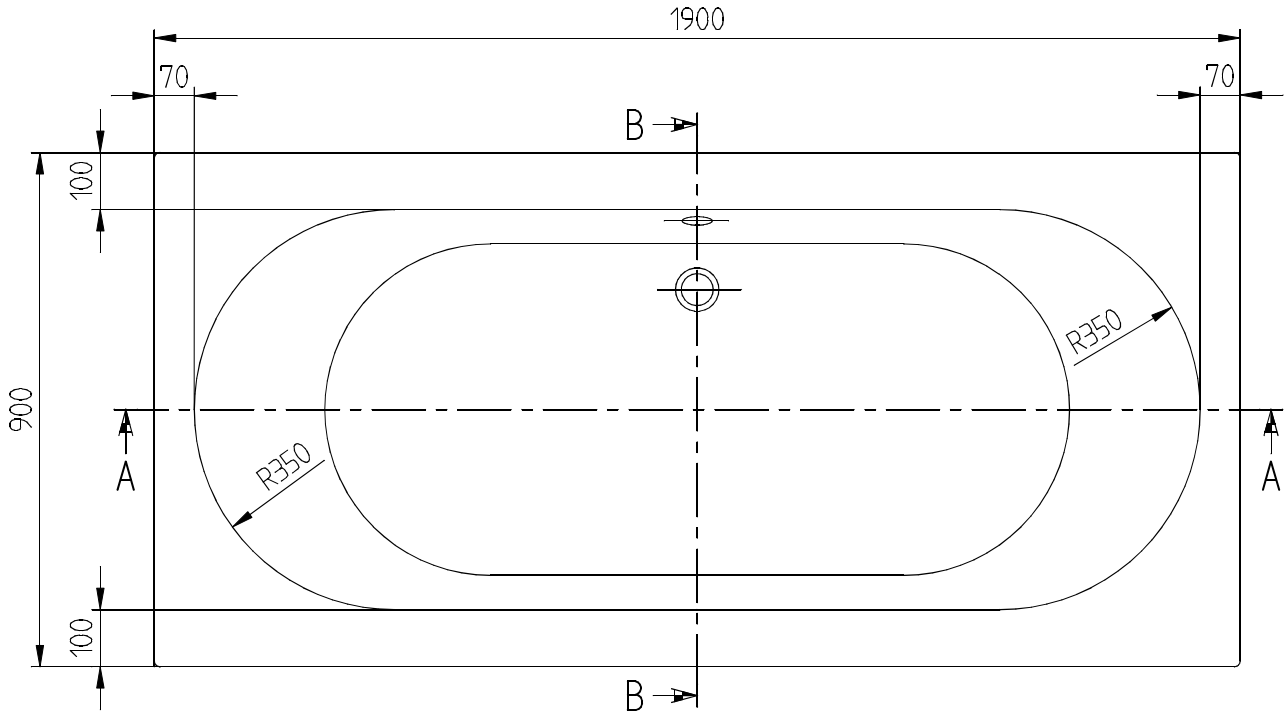

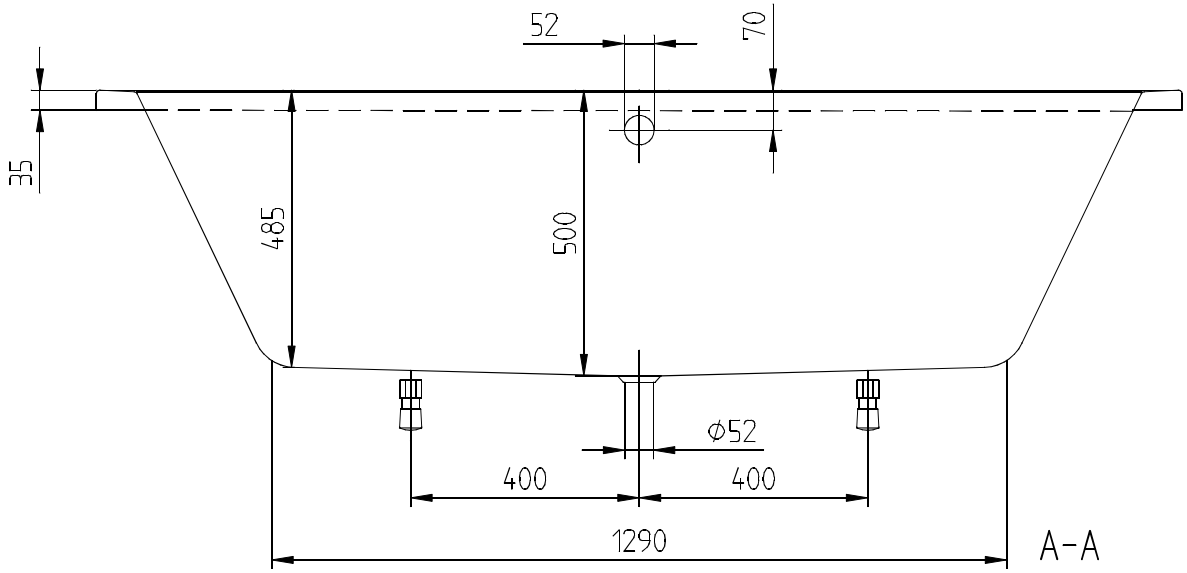

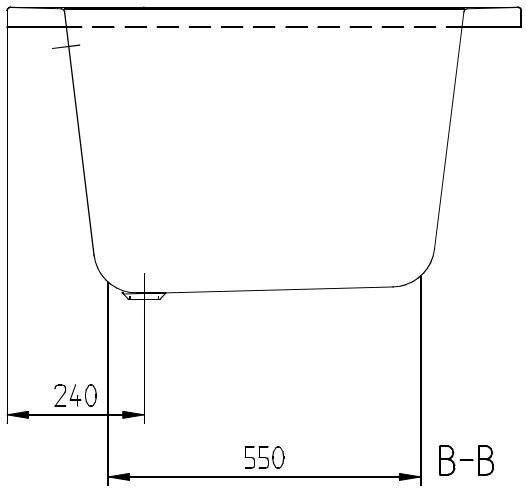

O.NOVO 1900x900 UBA190CAS2	Villeroy & Boch 1748
V02/ 20-04-2020	