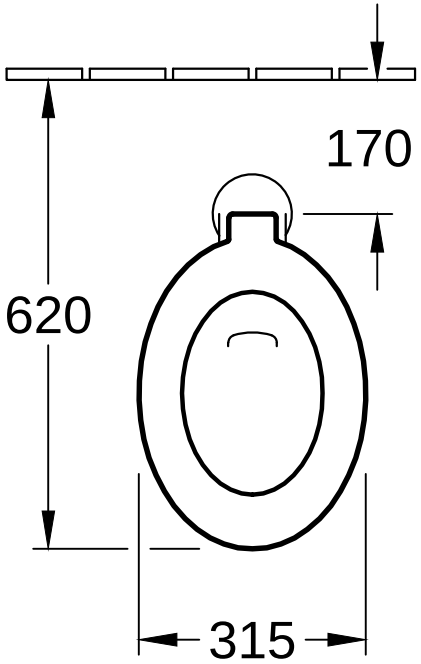

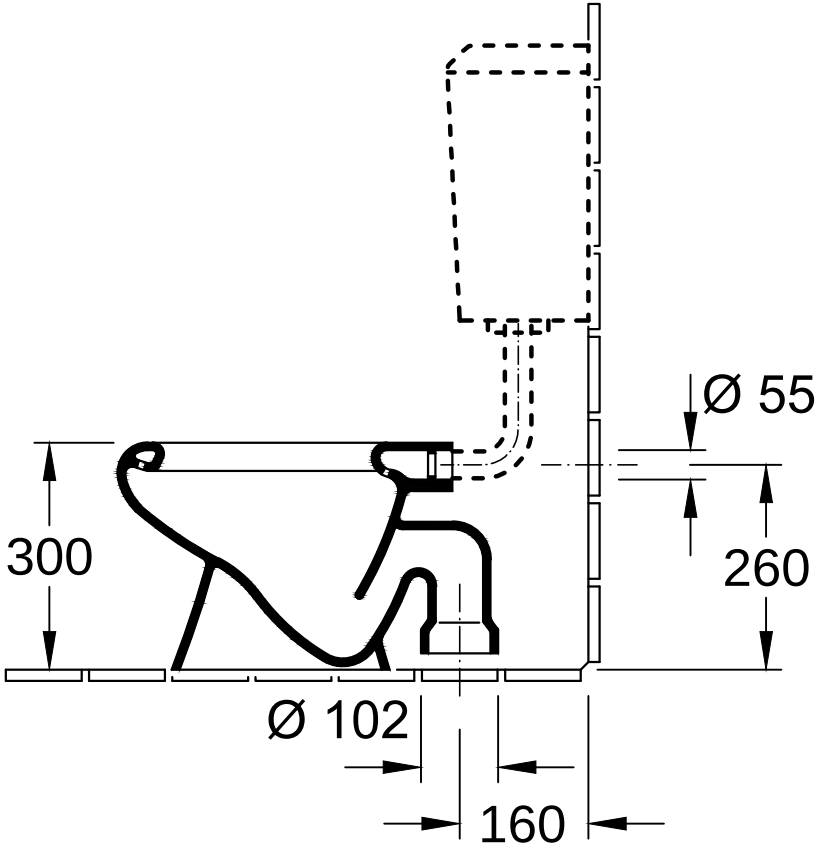

O.novo 7646 03	Villeroy & Boch 1748
V02 / 27.10.2017	