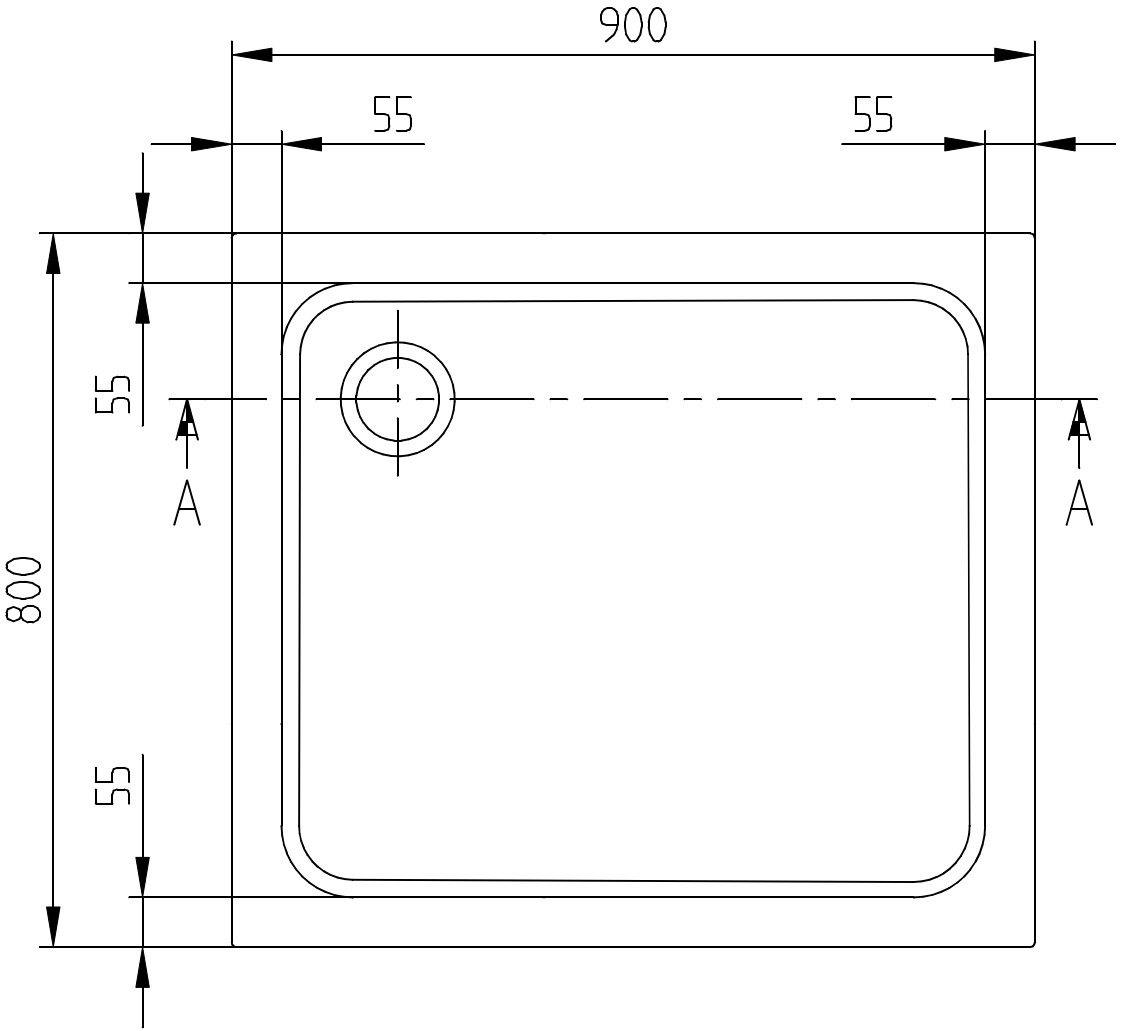

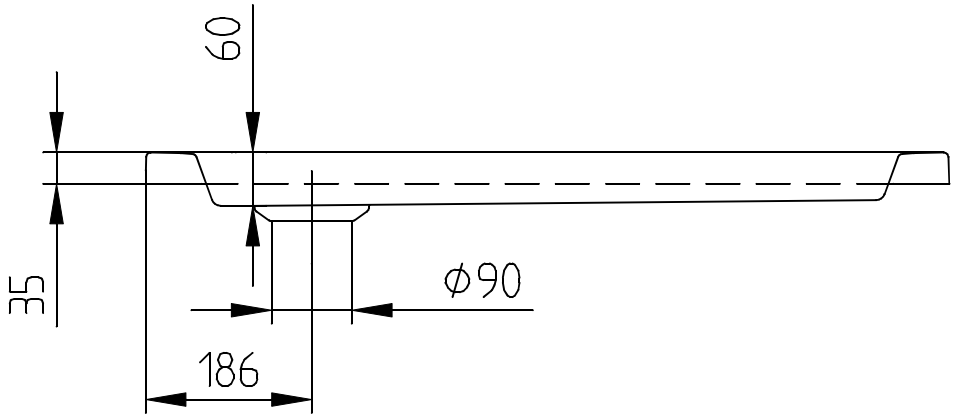

A-A

O.NOVO 900x800 UDA9806DEN2	Villeroy & Boch 1748
V02 / 31-03-2021	