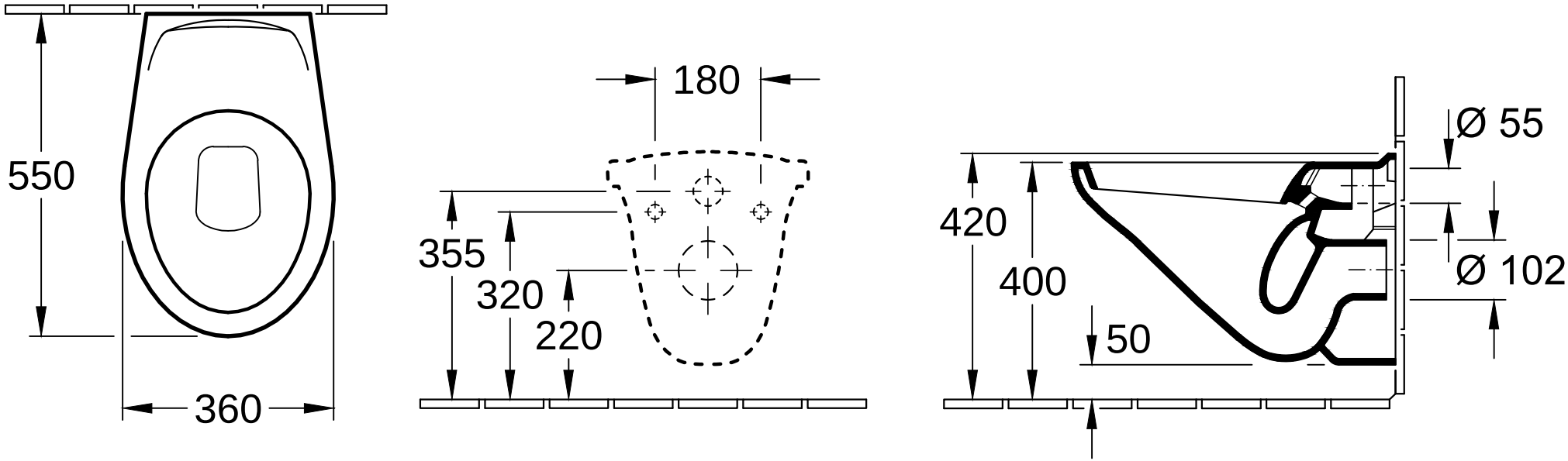

O.novo 7677 10	Villeroy & Boch 1748
V03 / 02.02.2011	