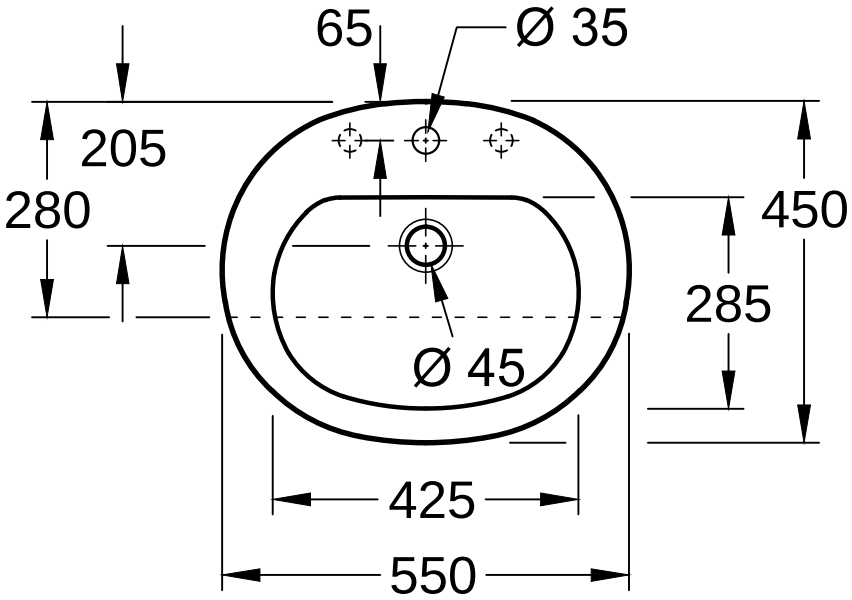

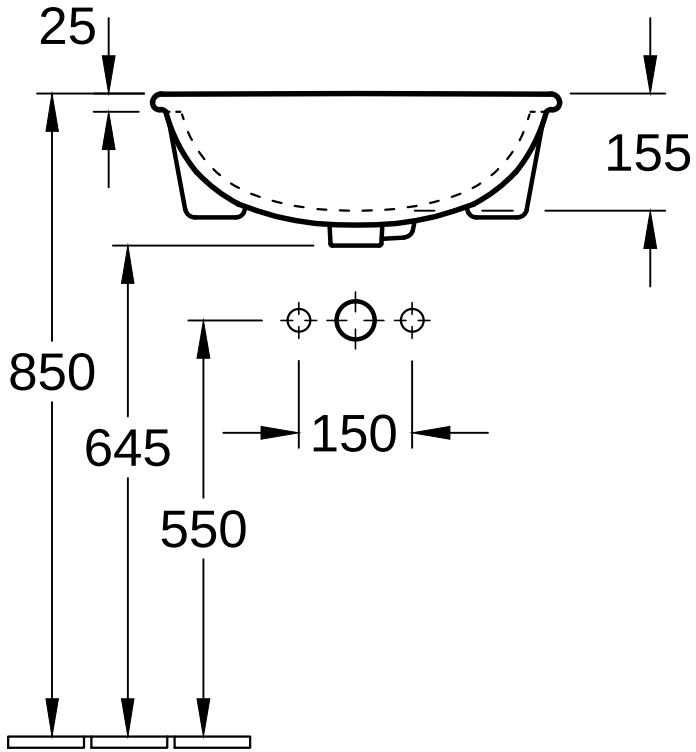

O.novo 4160 55	Villeroy & Boch 1748
V02 / 09.10.2017	