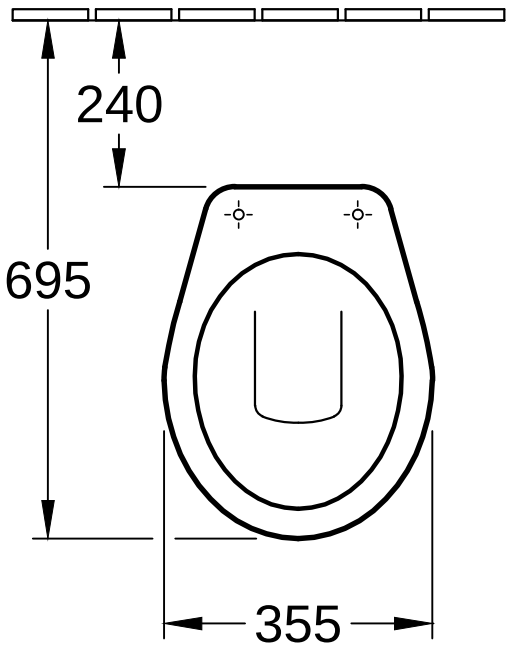

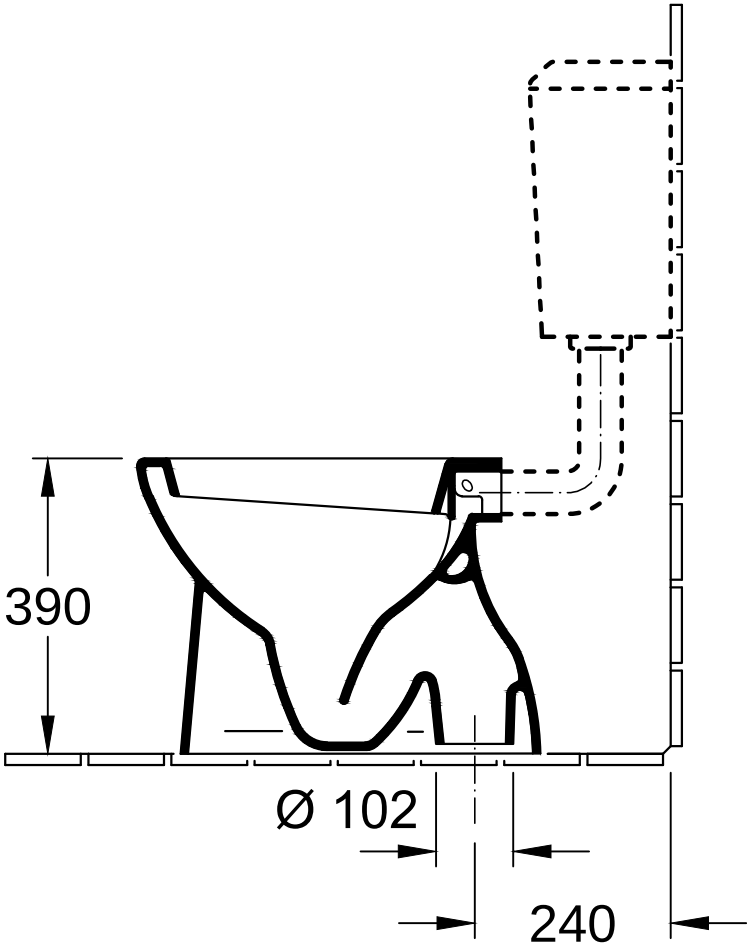

O.novo 7618 01	Villeroy & Boch 1748
V02 / 27.10.2017	