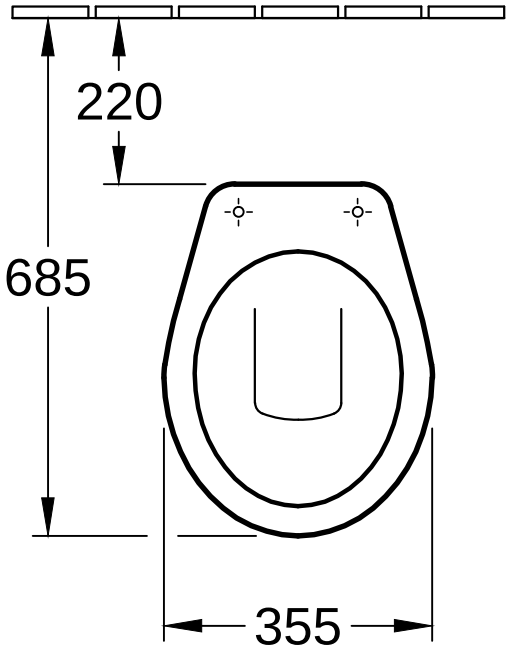

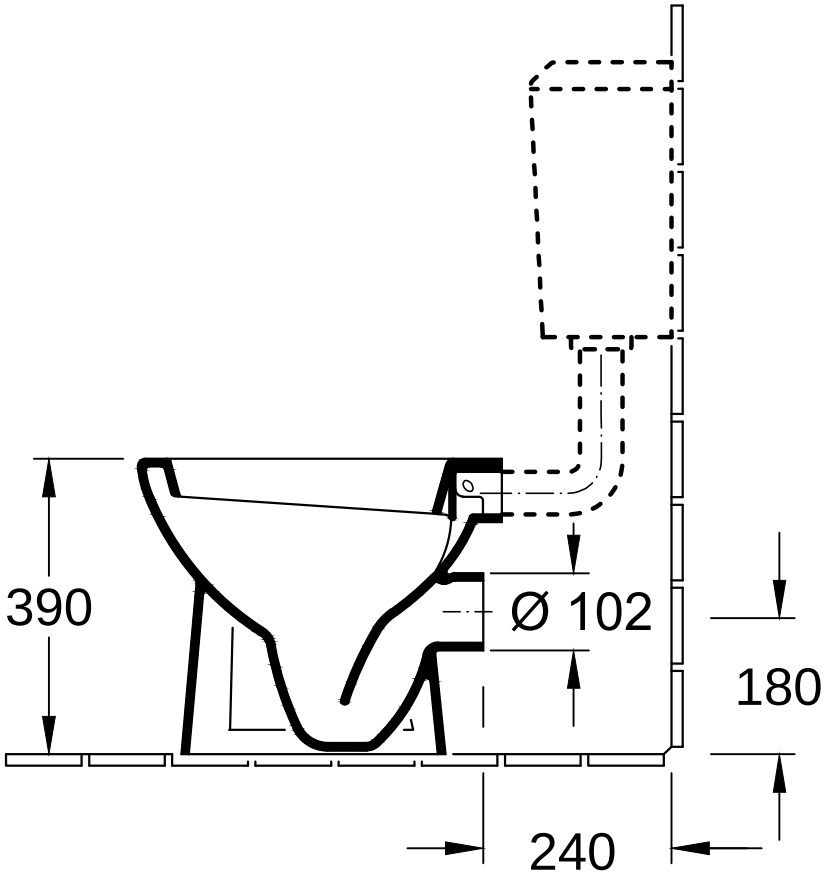

O.novo 7618 10	Villeroy & Boch 1748
V02 / 27.10.2017	