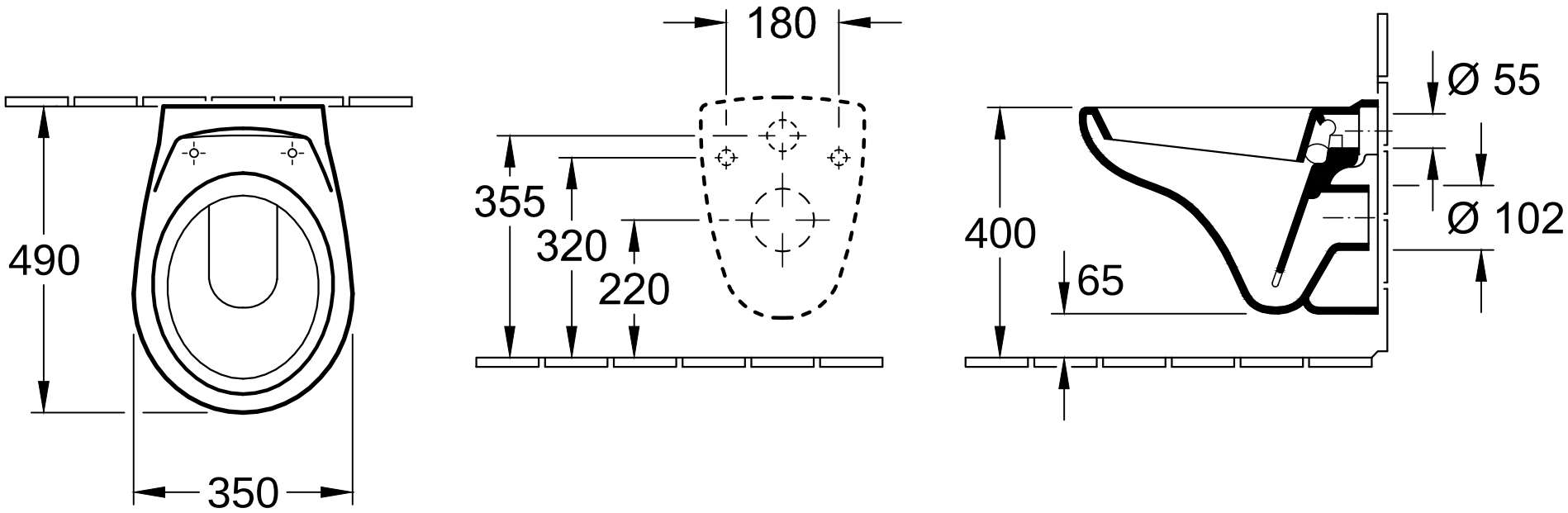

O.novo 7667 10	Villeroy & Boch 1748
V02 / 20.08.2002	