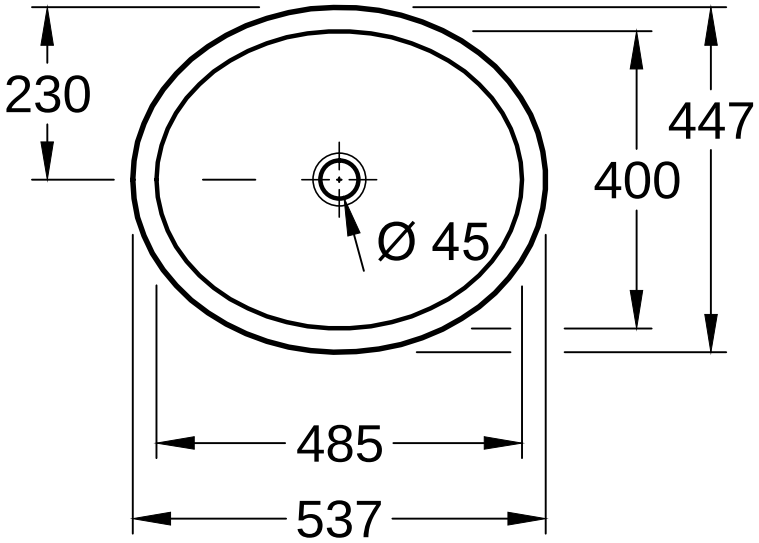

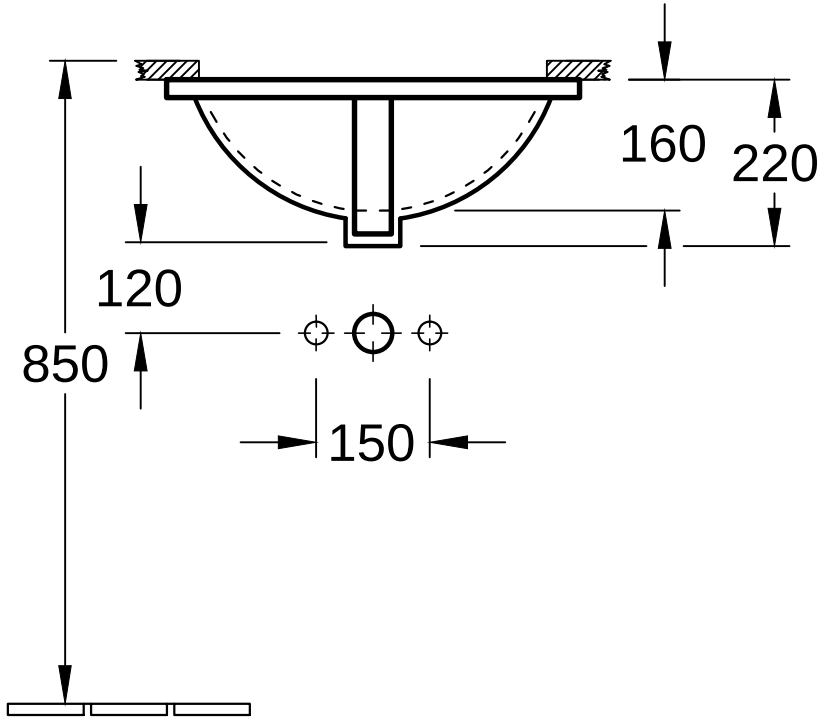

O.novo 4A30 48	Villeroy & Boch 1748
V02 / 24.06.2019	