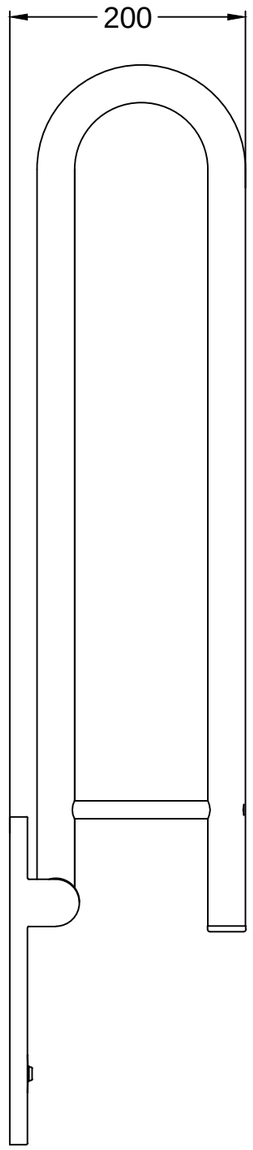

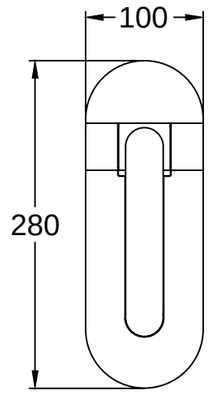

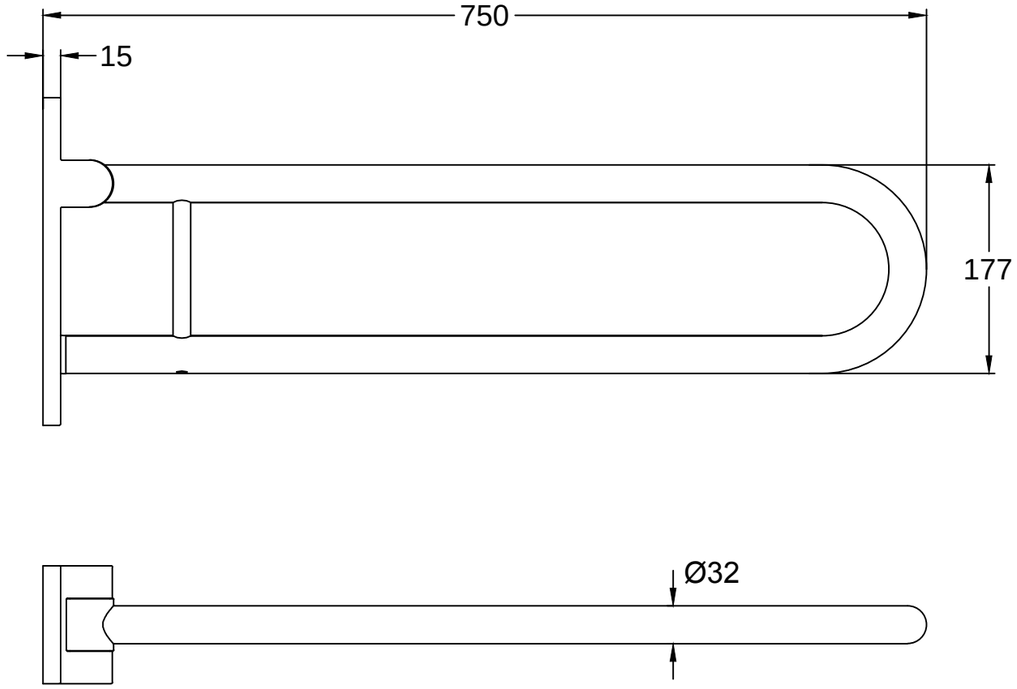

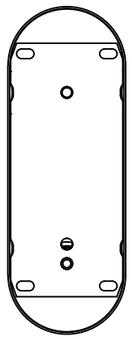

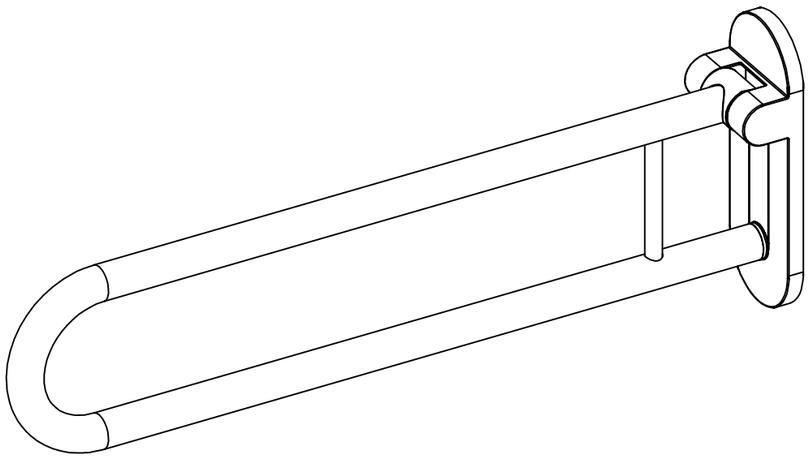

ViCare 92172568	Villeroy & Boch 1748
V01 / 09.01.2019	