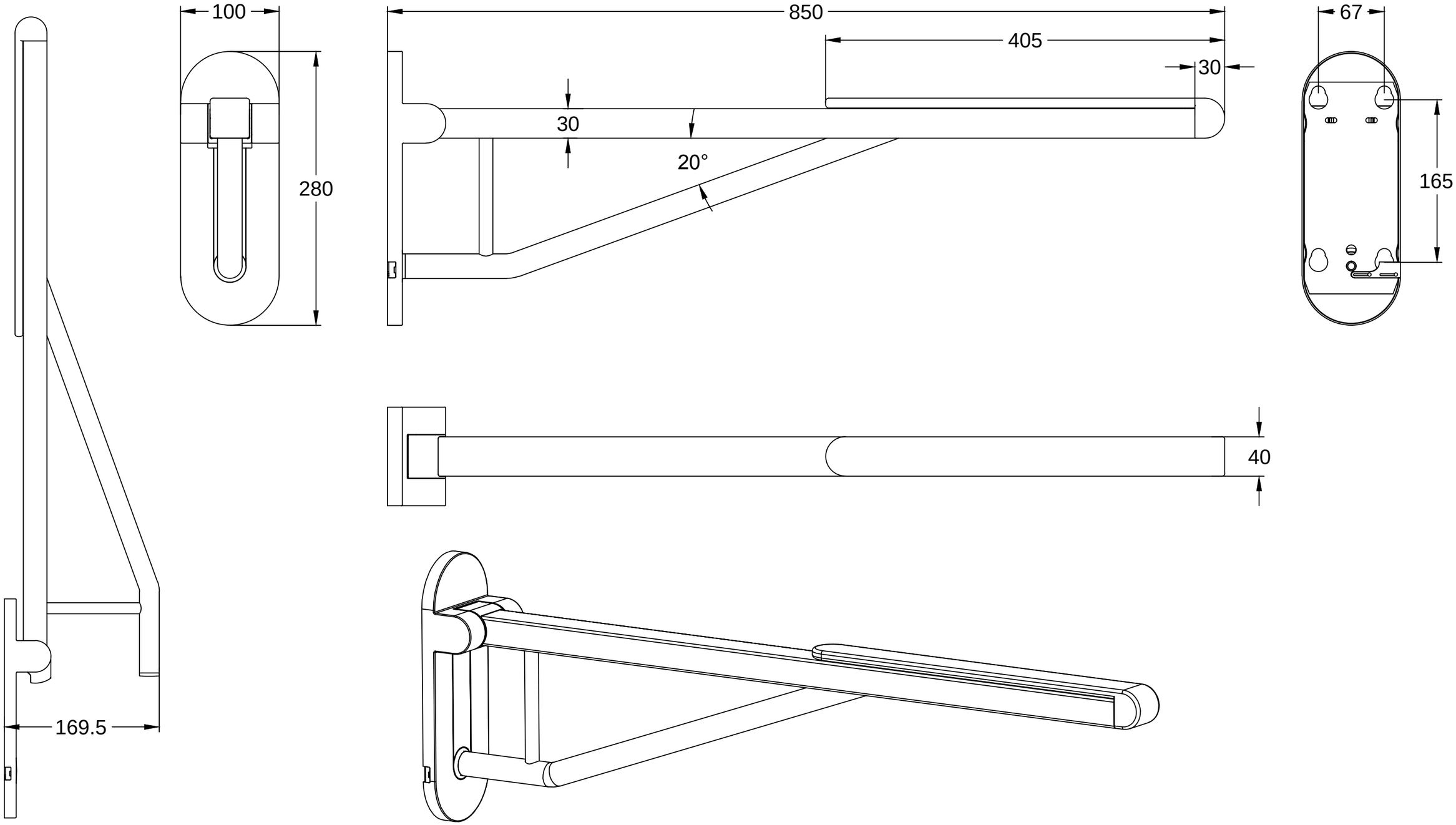

ViCare 92171861	Villeroy & Boch 1748
V01 / 09.01.2019	