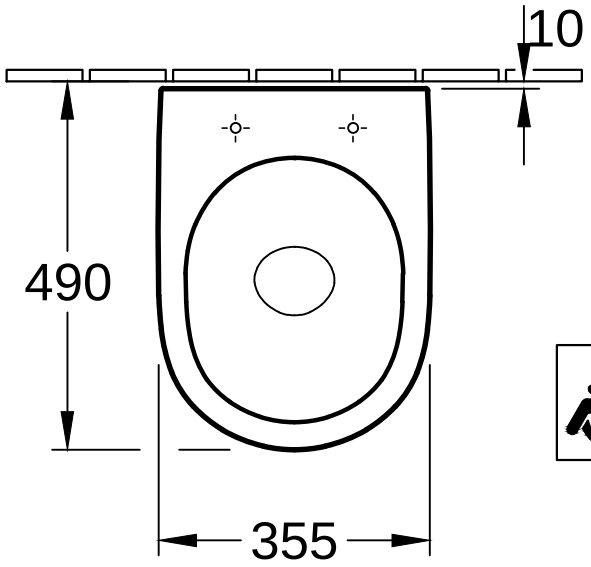

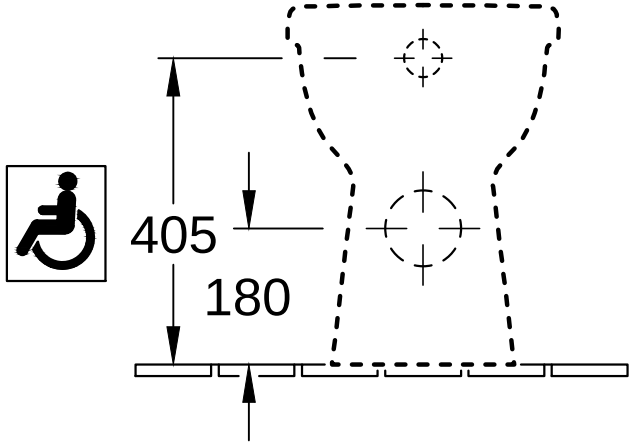

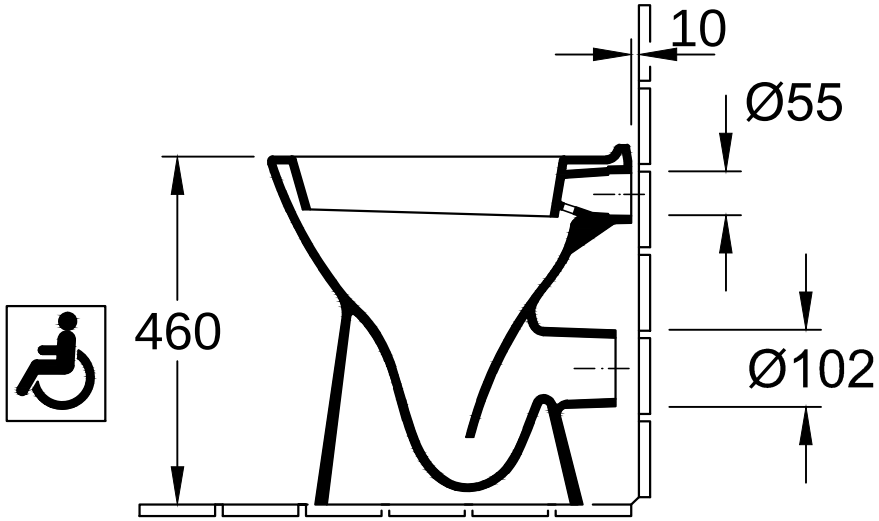

ViCare 468310	Villeroy & Boch 1748
V02 / 29.10.2020	