BADMEUBILAIR LEGATO

PRODUCTINFORMATIE

1 . POSITION

Artikelnummer	**B571L0DH**
Artikeltitel	Villeroy & Boch Legato Wastafelonderkast, met verlichting, 1 uittreklade, 1000 x 380 x 500 mm, Glossy White / Glossy White
Productaanduiding	Wastafelonderkast
Kollektion	Legato
PROJECTS	DESIGN
Montage / Montagetype	wandmontage
Type opening	1 uittreklade
Uitrusting	1 x hoge glazen ladeschotje , 2 x lage glazen ladeschotjes 1 x opbergdoos L 1 x uittreklade met antislip mat
Onderdelen van de levering	1 x wastafelonderkast , 1 x bevestigingsset
Positie wastafel	wastafel in het midden
Meubilair met kraangat	Kraangat standaard voorgeboord
Bestelinformatie	Bijpassende wastafels a.u.b. apart bestellen. Annuleringen of wensen tot wijziging zijn niet in alle gevallen mogelijk.
Diepte in mm	500
Breedte in mm	1000
Hoogte in mm	380
Gewicht in kg	36,00
expreslevering	Nee
Geschikt voor	bijpassende opzetwastafels
Functie	• met SoftClosing • met verlichting
Materiaal voorzijde	MDF
Oppervlakte Voorzijde	Acrylfolie
Materiaal corpus	MDF
Oppervlakte ombouw	Acrylfolie
Materiaal afdekplaat	spaanplaat
Bedrijfsmodus	werkt met netvoeding
Energiedetectie	, Deze lamp heeft geïntegreerde LED-lampjes. De lampjes in de lamp kunnen niet worden vervangen.
Lichtbronnen	1x LED
Lampvermogen	1 x LED / 24,8 W
Verlichtingscontrole	met sensordimmer

Mate van bescherming	IP 44
EAN-nummer	4051202894610

KLEUREN

KLEURAANDUIDING

Glossy White

KLEURAANDUIDING VAN DE AFDEKPLAAT

Glossy White

TECHNISCHE TEKENINGEN

B571L0DH

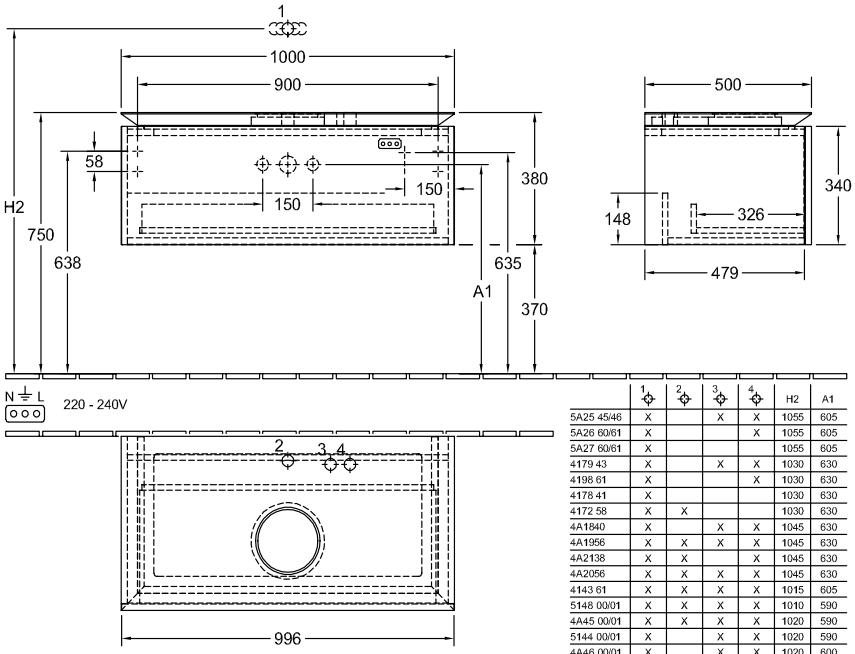

	1	2	3	4	H2	A1
5A25 45/46	X		X	X	1055	605
5A26 60/61	X			X	1055	605
5A27 60/61	X				1055	605
4179 43	X		X	X	1030	630
4198 61	X			X	1030	630
4178 41	X				1030	630
4172 58	X	X			1030	630
4A1840	X		X	X	1045	630
4A1956	X	X	X	X	1045	630
4A2138	X	X		X	1045	630
4A2056	X	X	X	X	1045	630
4143 61	X	X	X	X	1015	605
5148 00/01	X	X	X	X	1010	590
4A45 00/01	X	X	X	X	1020	590
5144 00/01	X		X	X	1020	590
4A46 00/01	X		X	X	1020	600
5151 00/01	X	X	X	X	1010	590
4A47 00/01	X	X	X	X	1010	600
5151 10/11	X			X	1020	590
4A48 00/01	X			X	1020	600
5154 00/01	X	X			1010	590
4A49 00/01	X	X			1020	600
4A50 00/01	X				1015	595
4110 60	X	X			1005	595
4110 80	X				1005	595