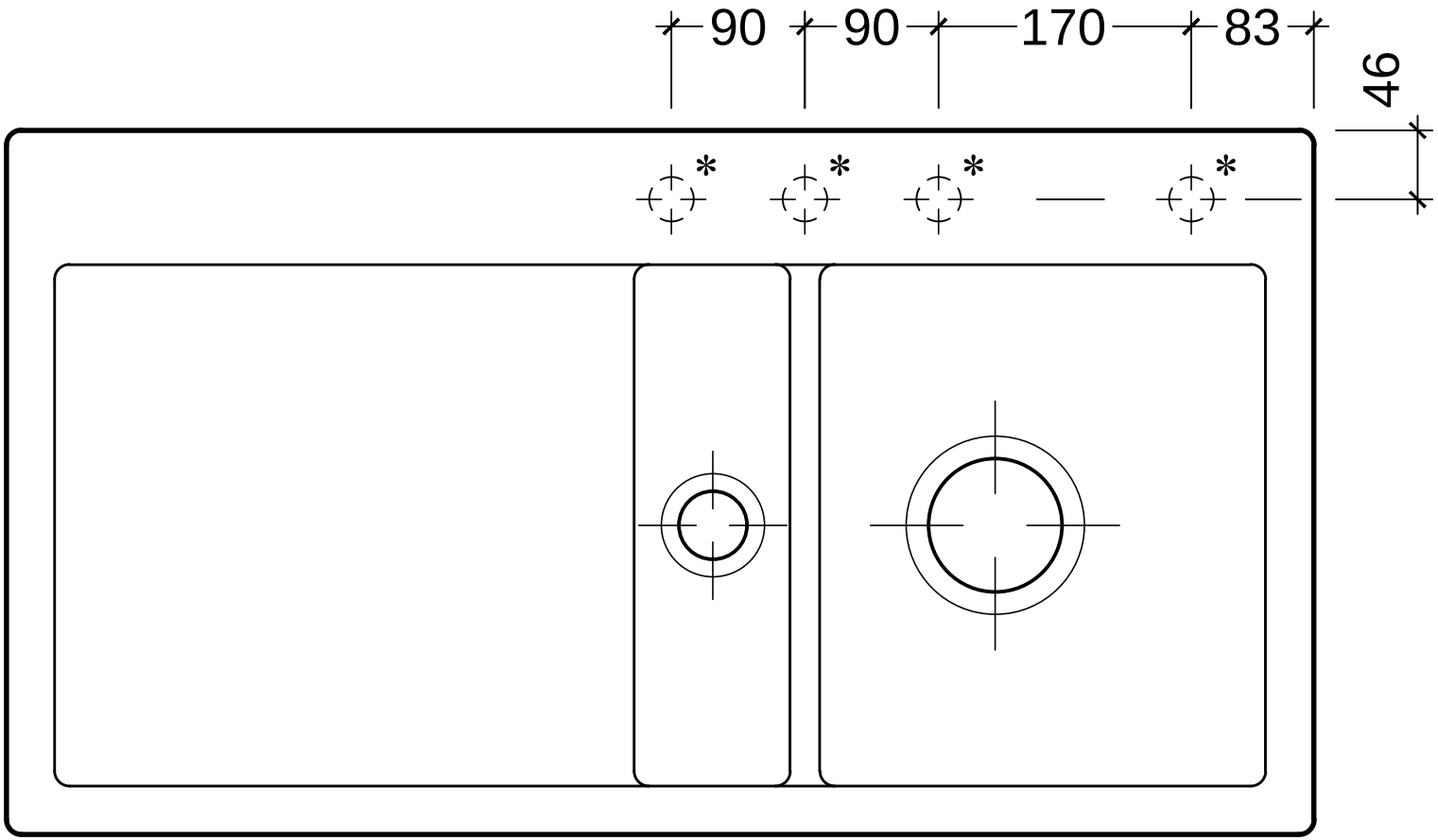


# Spüle - Subway

Art. 6713 1F / 2F

* Montage eines Seifenspenders möglich