Produktdatenblatt

Waschtisch Ab- und Überlaufgarnitur ViFlow mit Hebelbetätigung

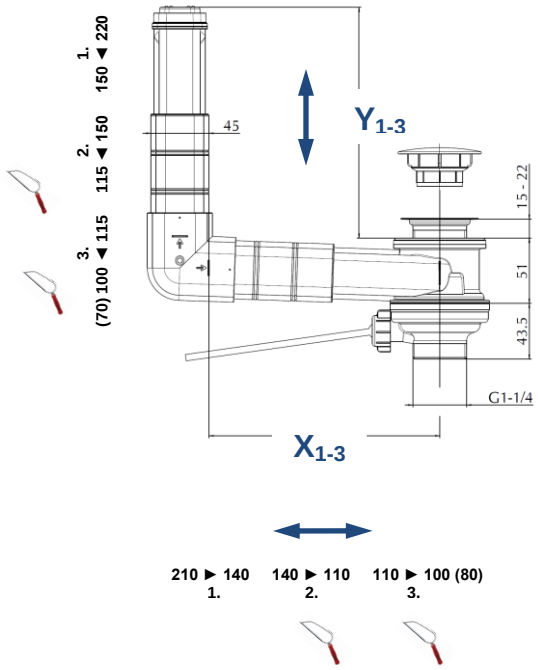

Verwendungszweck

- Ablaufgarnitur für Waschtische ohne Überlauf

Eigenschaften

- hergestellt aus hochwertigem und robustem Kunststoff
- hygienisch durch optimierte Fluiddynamik
- Effizienz mit unsichtbarer Überlauffunktion
- einfache Montage durch angespritzte Dichtelement
- Überlaufhöhe / Anstauhöhe variabel einstellbar
- Einbaumaße stufenlos durch Teleskopierung und optional durch Kürzung in 3 Stufen flexibel anpassbar
- verschließbarer Ventilkegel mit Schwimmer
- Öffnen und Schließen über Hebelgestänge
- Schaftventil mit Dichtung und Montageschlüssel
- Ventilabdeckung aus Keramik
- geprüft nach EN 274

Lieferumfang

- Ablaufgehäuse und Überlaufverrohrung mit integriertem Be- und Entlüftungsventil
- Ventilkegel
- Hebelgestänge mit Überwurfmutter
- Schaftventil, Dichtung, Montageschlüssel
- Ventilabdeckung aus Keramik

Artikelnummern

- 9223 77 01
- 9223 77 R2
- 9223 77 S3