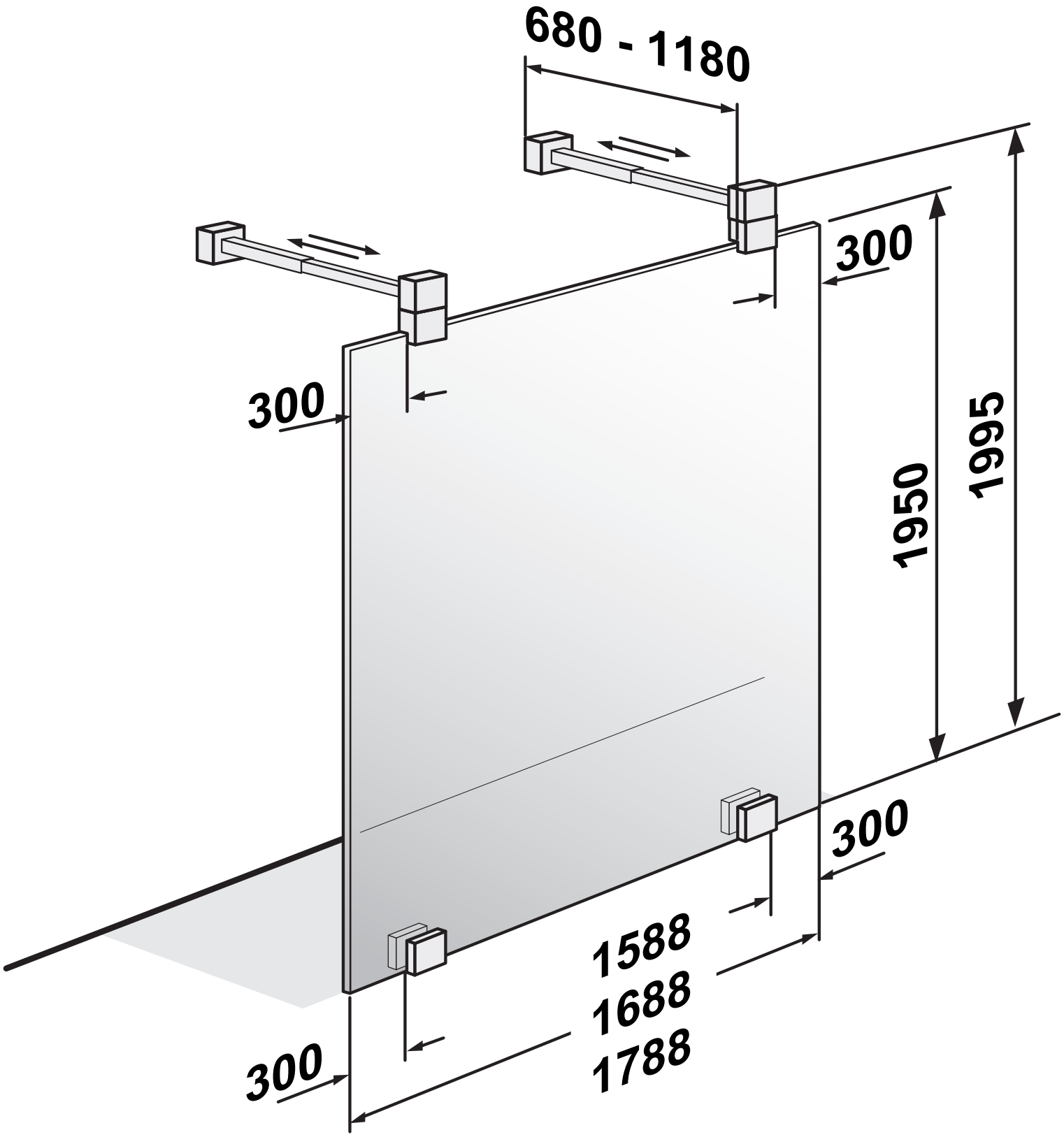
680 - 1180
300
300
1950
1995
300
1588
1688
1788
300