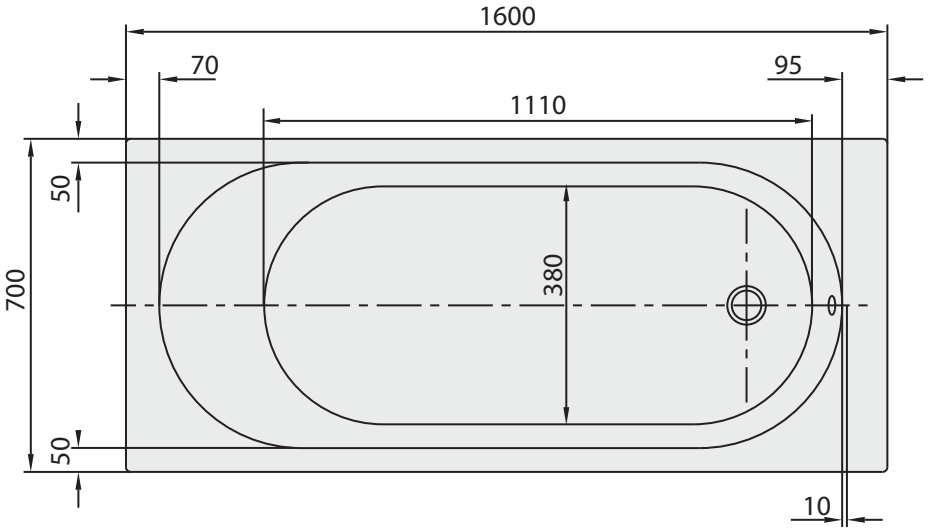
1600
70
95
1110
50
700
380
50
10

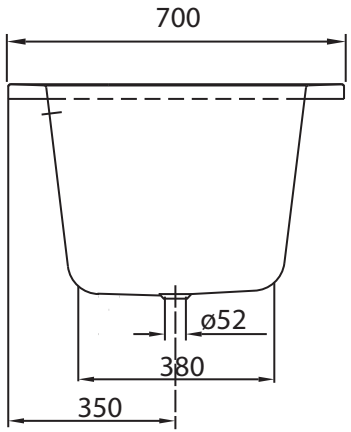
700
ø52
380
350

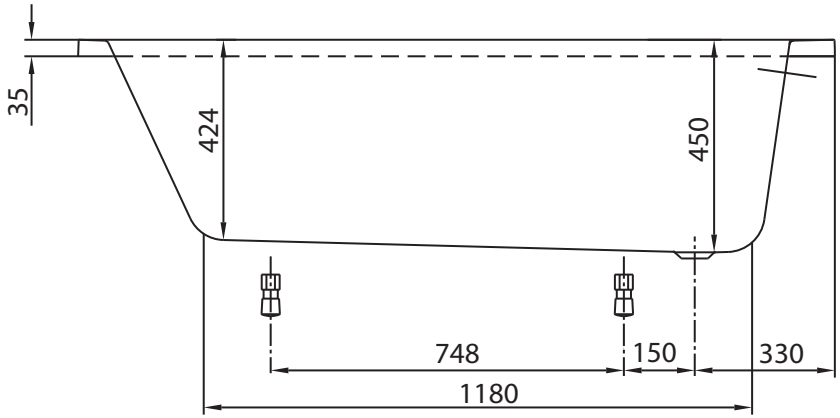
35
424
450
748
150
330
1180

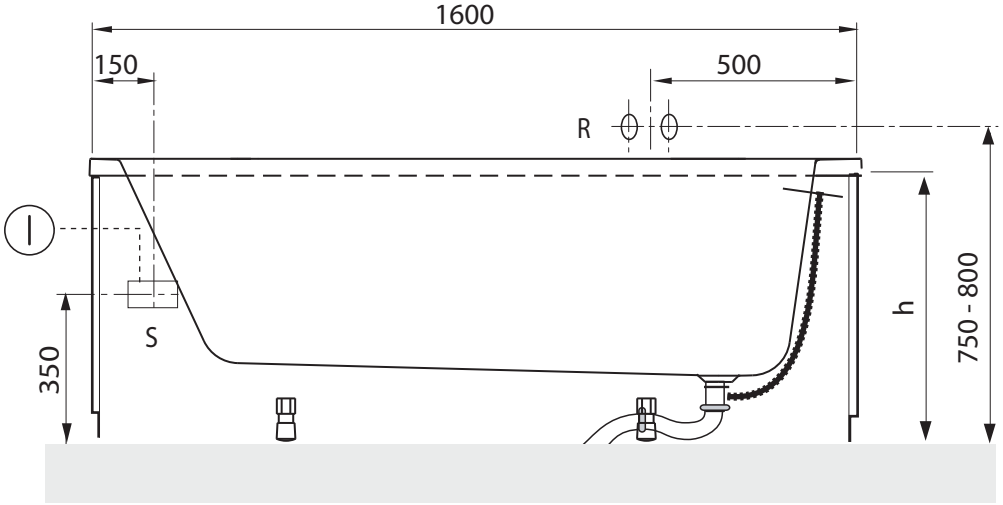
1600
150
500
R
S
350
h
750 - 800