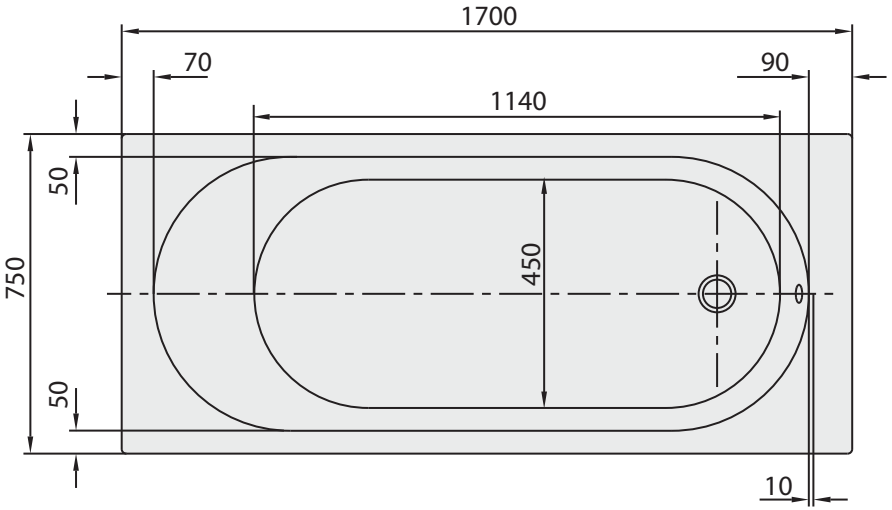
1700
70
90
1140
50
750
450
50
10

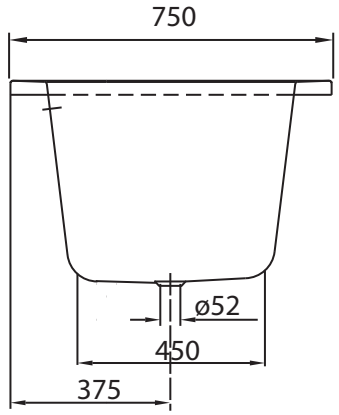
750
ø52
450
375

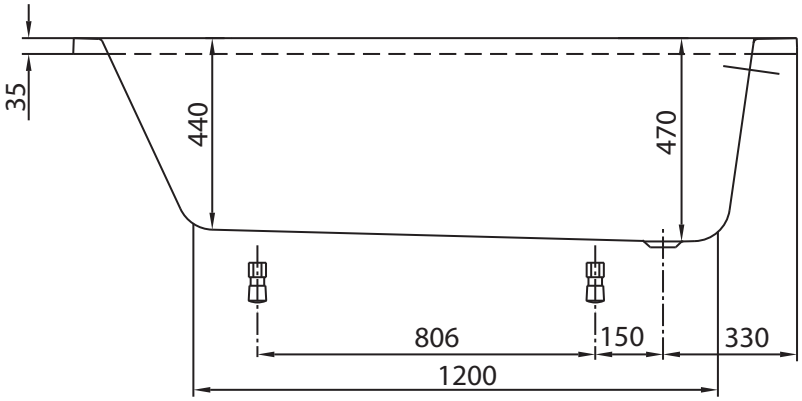
35
440
470
806
150
330
1200

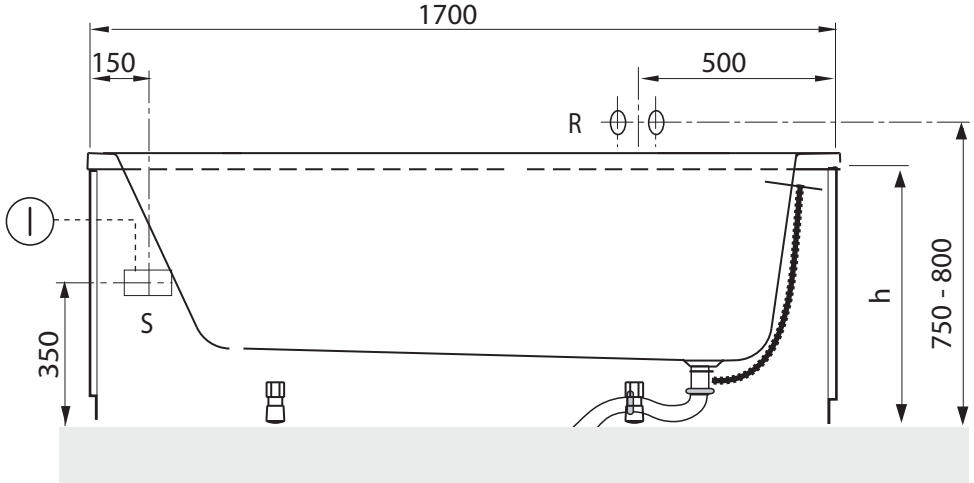
1700
150
500
R
S
350
h
750 - 800