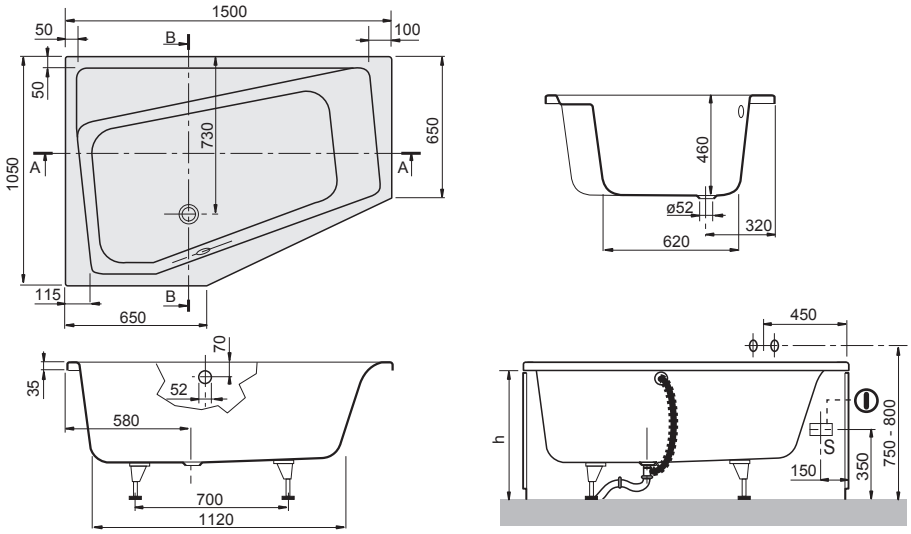
1500
50
100
B
50
730
650
1050
A
A
115
B
650
70
35
52
580
700
1120
460
ø52
320
620
450
h
750 - 800
350
150
S