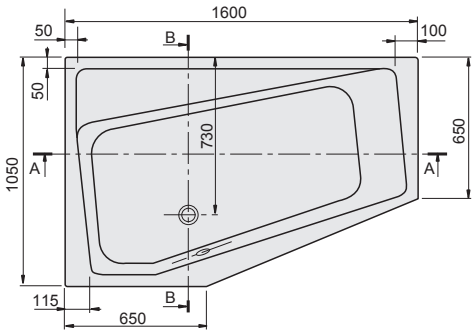
1600
50
100
B
50
730
650
1050
A
A
115
B
650

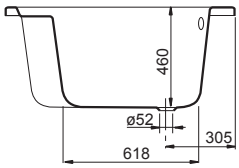
460
ø52
305
618

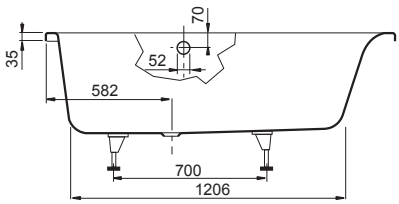
70
35
52
582
700
1206

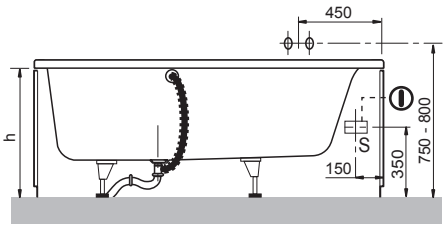
450
h
S
150
350
750 - 800