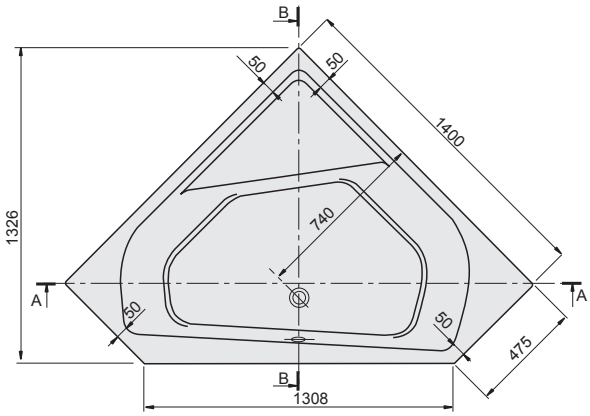
B
50
50
1400
1326
740
A
A
50
50
475
B
1308

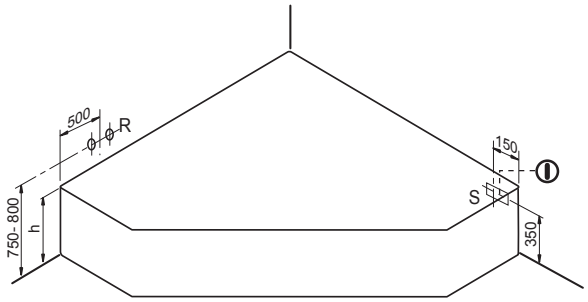
500
ϕ1
ϕ R
150
S
750- 800
h
350

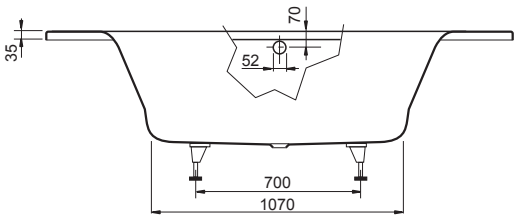
70
35
52
700
1070

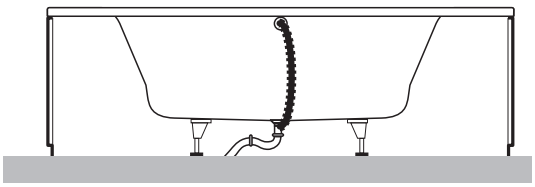

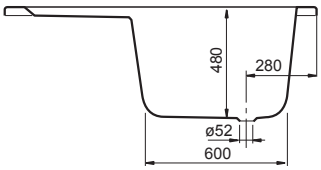
480
280
ø52
600