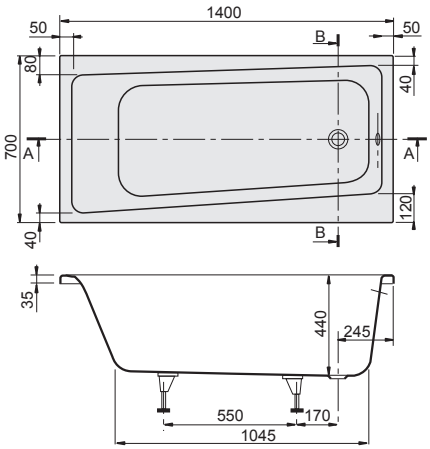
1400
50
50
B
80
40
700
A
A
120
40
B
35
440
245
550
170
1045

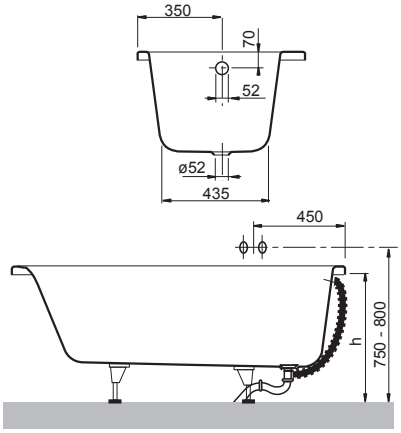
350
70
52
ø52
435
450
h
750 - 800