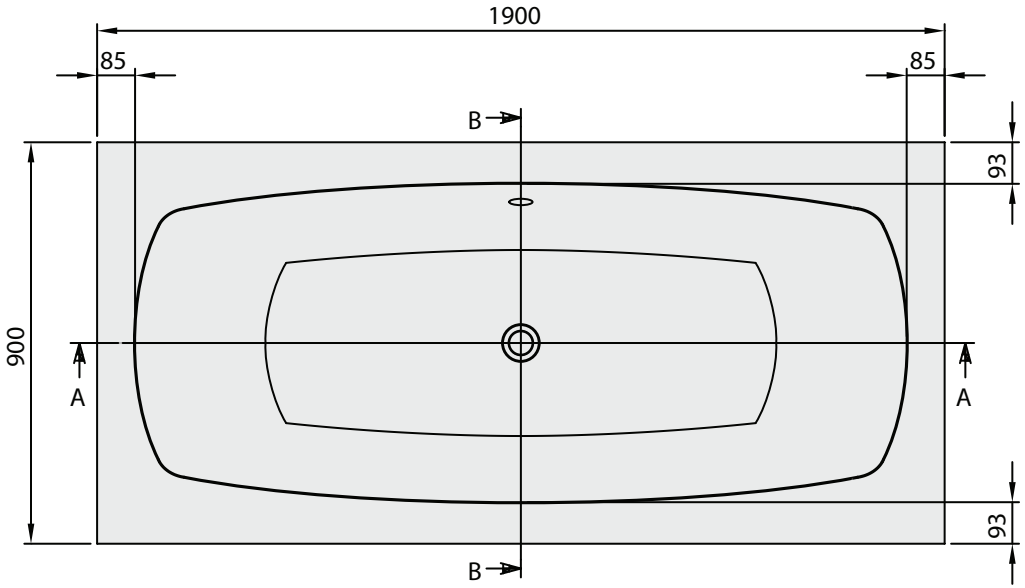
1900
85
85
B
B
93
93
900
A
A

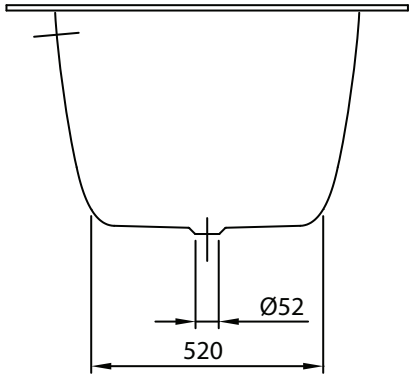
Ø52
520

B-B

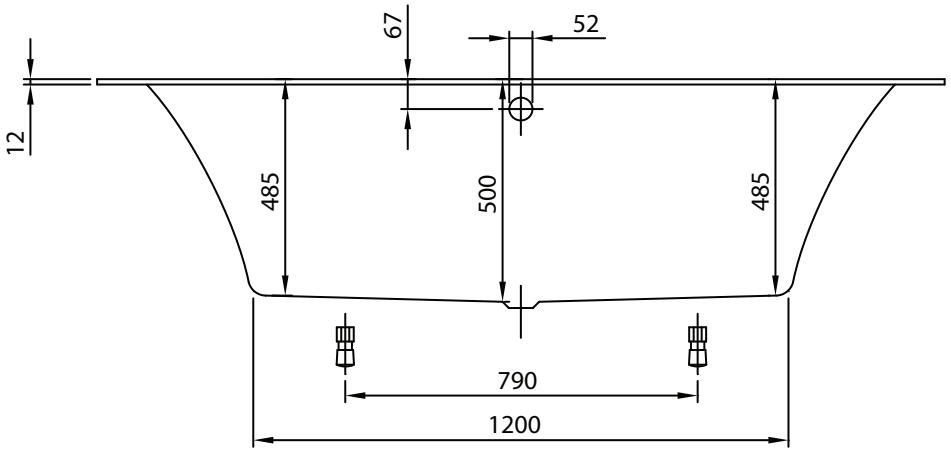
67
52
12
485
500
485
790
1200

A-A

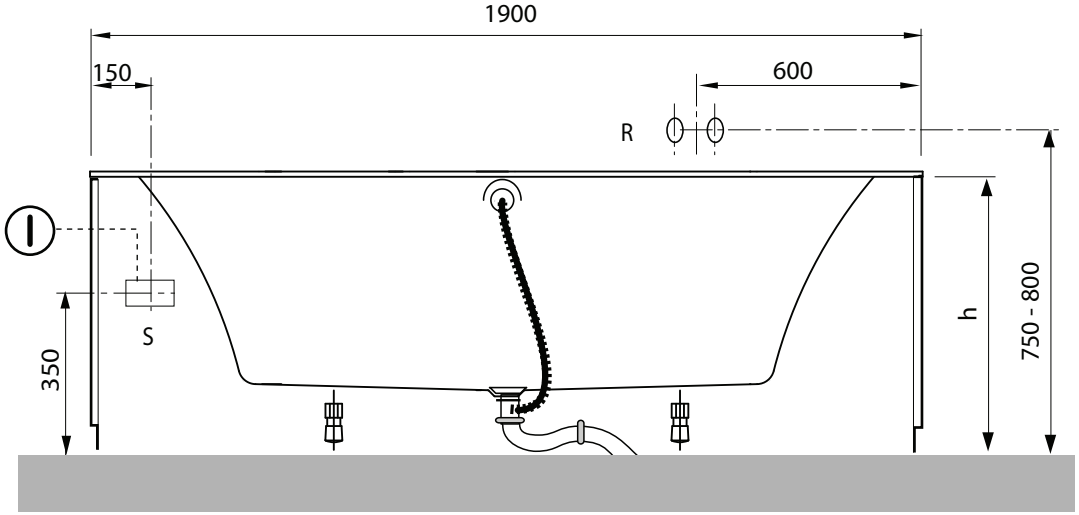
1900
150
600
R
S
350
h
750 - 800