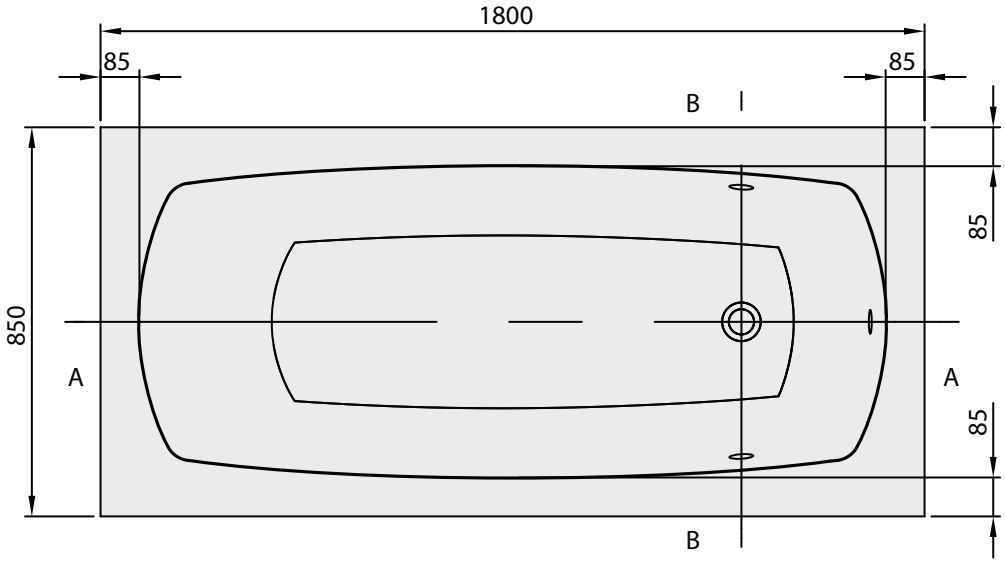
1800
85
85
B
B
850
85
85
A
A

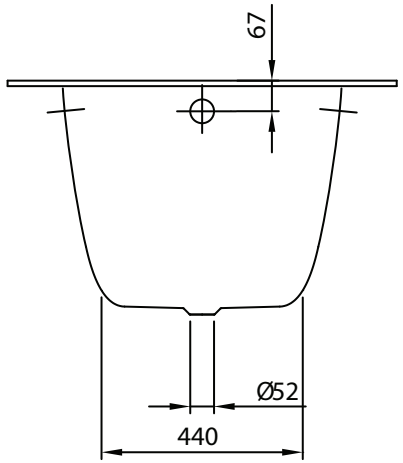
67
Ø52
440

B-B

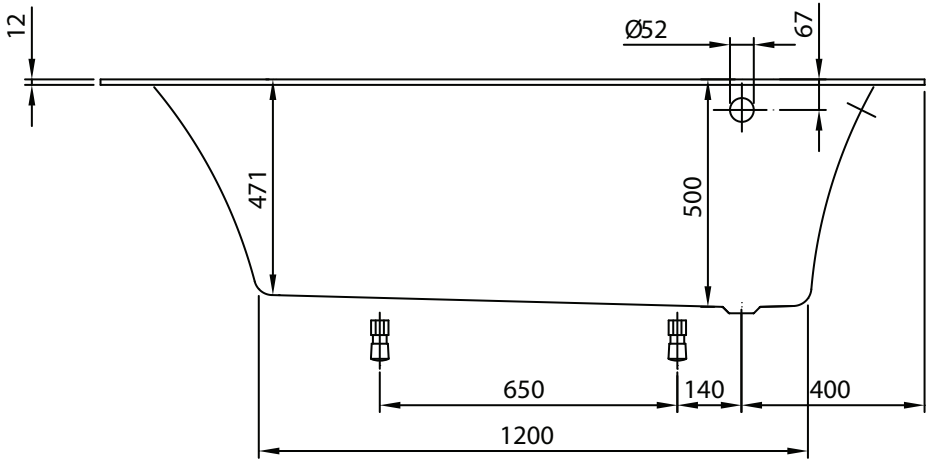
12
Ø52
67
471
500
650
140
400
1200

A-A

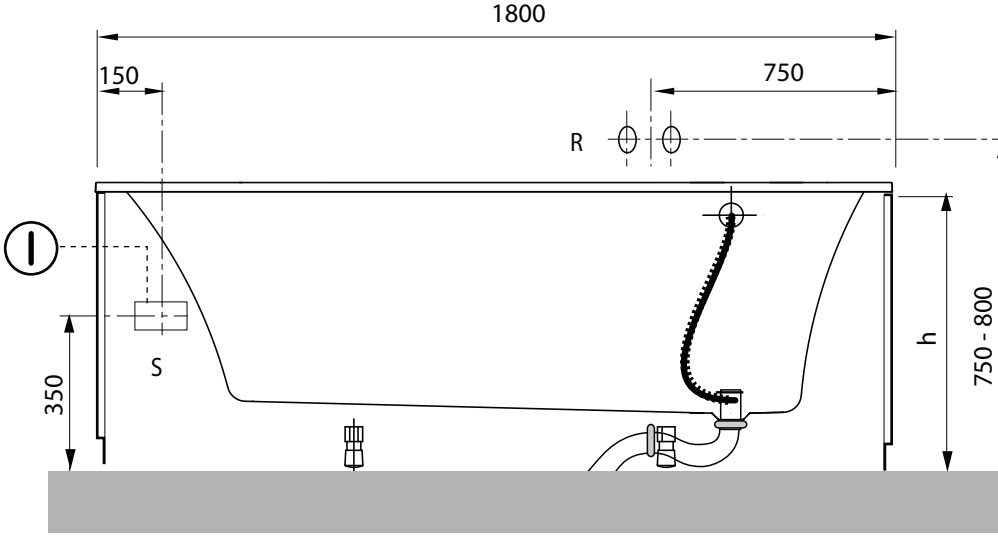
1800
150
750
R
S
350
h
750 - 800