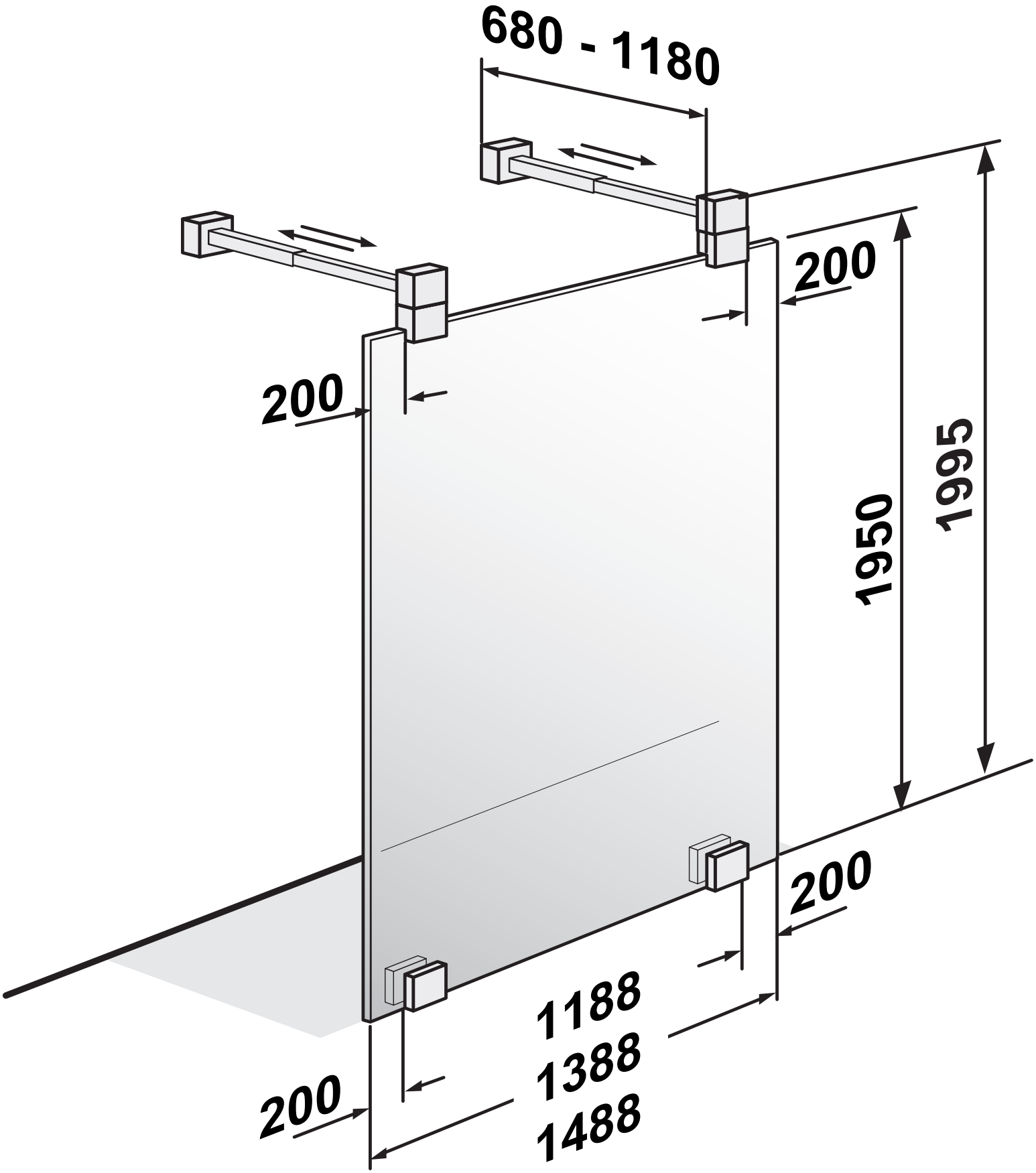
680 - 1180
200
200
1995
1950
200
1188
1388
1488
200