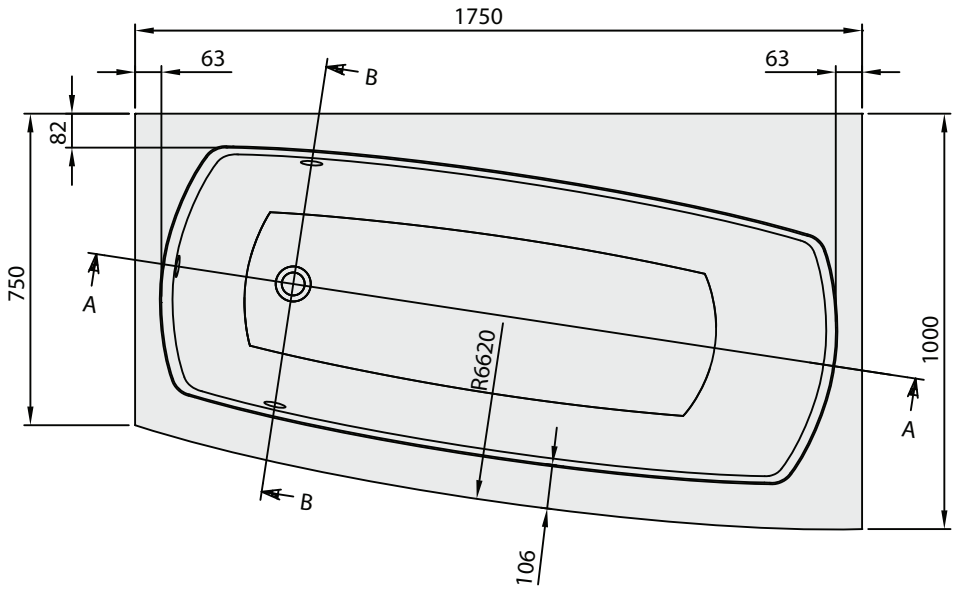
1750
63
63
B
82
750
A
R6620
1000
A
B
106

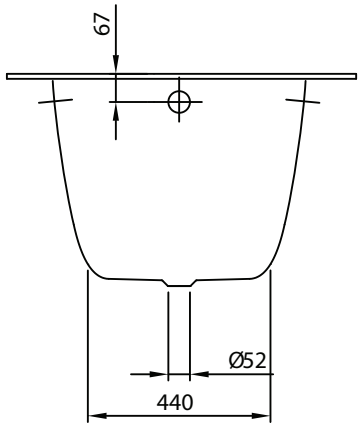
67
Ø52
440

B-B

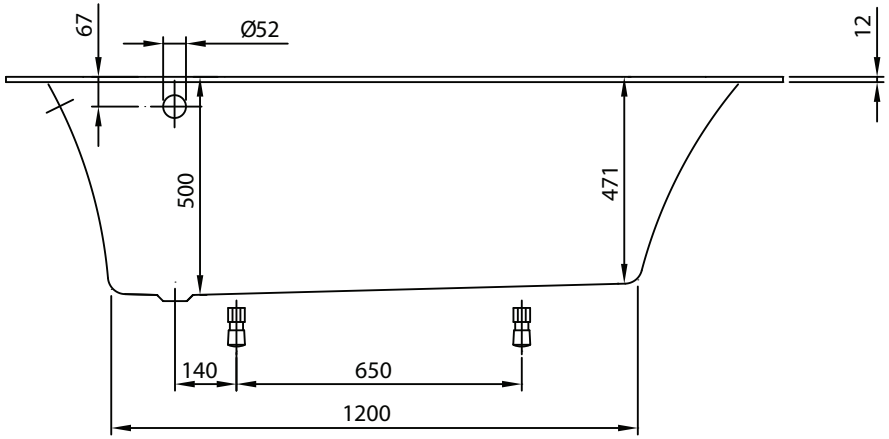
67
Ø52
12
500
471
140
650
1200

A-A

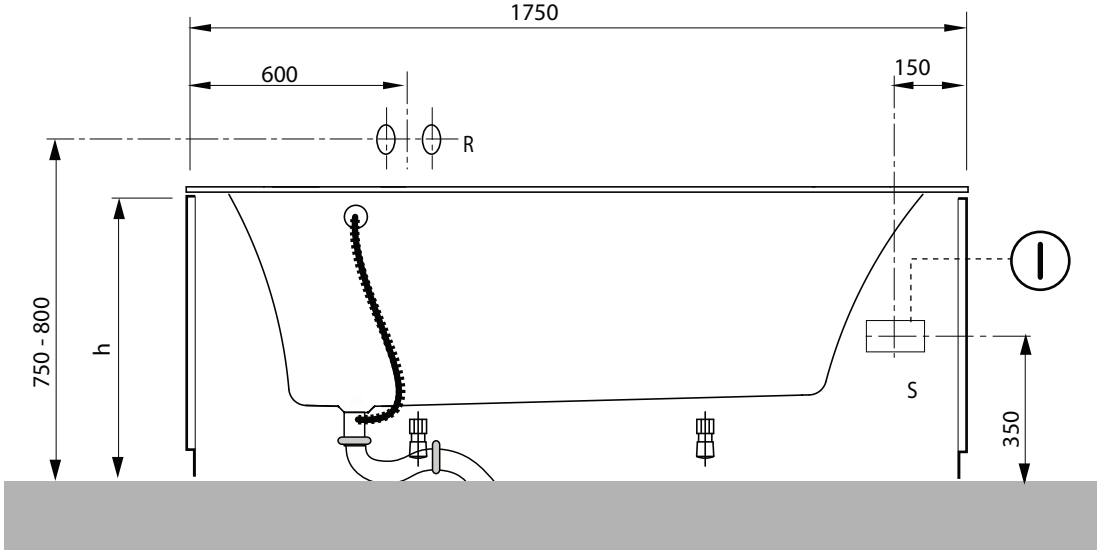
1750
600
150
R
750 - 800
h
S
350