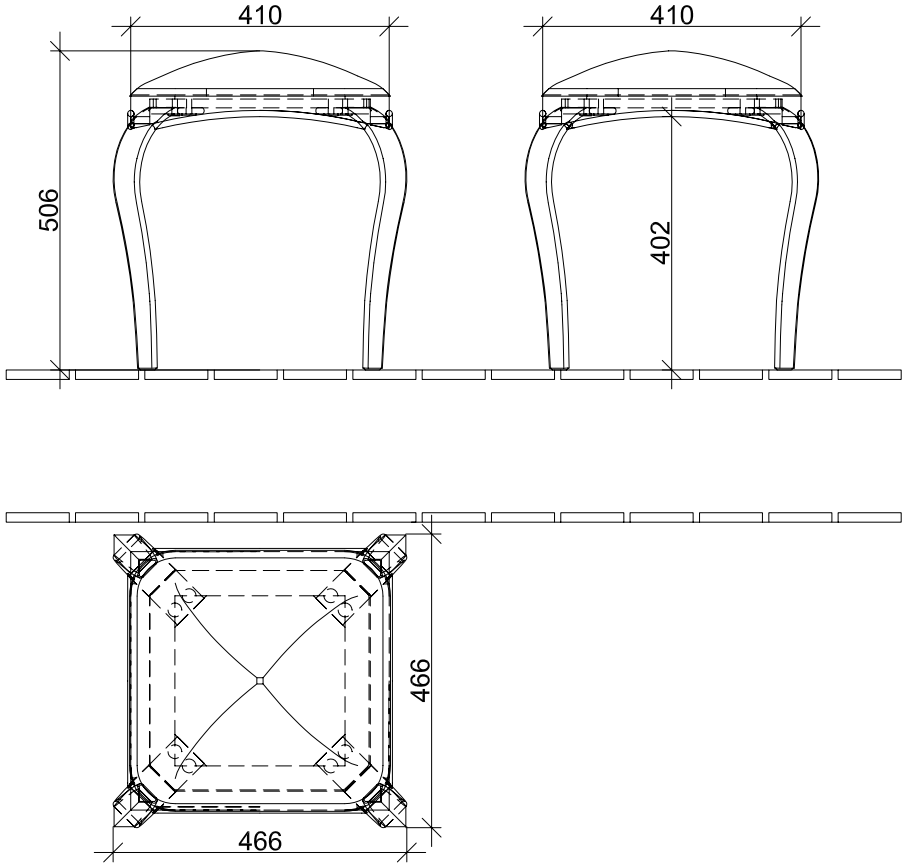

Änderung	-	-		
A657 00 XX	Zeichner	scmi	29.04.2010	
Übersicht zu Hocker A65700XX				
Amadea Royal				1:12

Villeroy & Boch
1748

Diese Zeichnung ist unser geistiges Eigentum und darf ohne unsere Genehmigung nicht kopiert oder Dritten zugänglich gemacht werden.