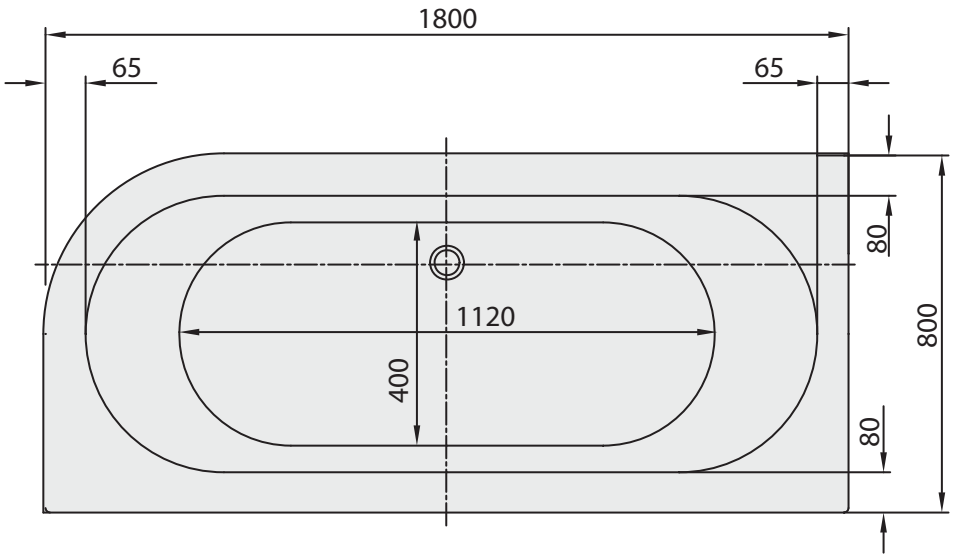
1800
65
65
80
1120
400
800
80

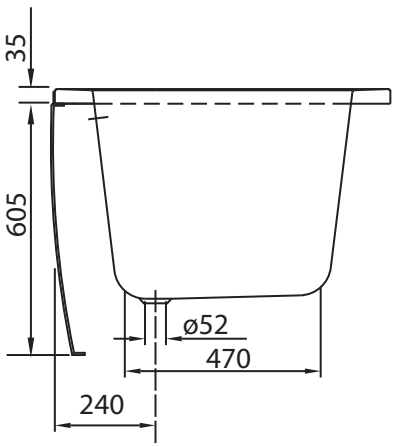
35
605
ø52
470
240

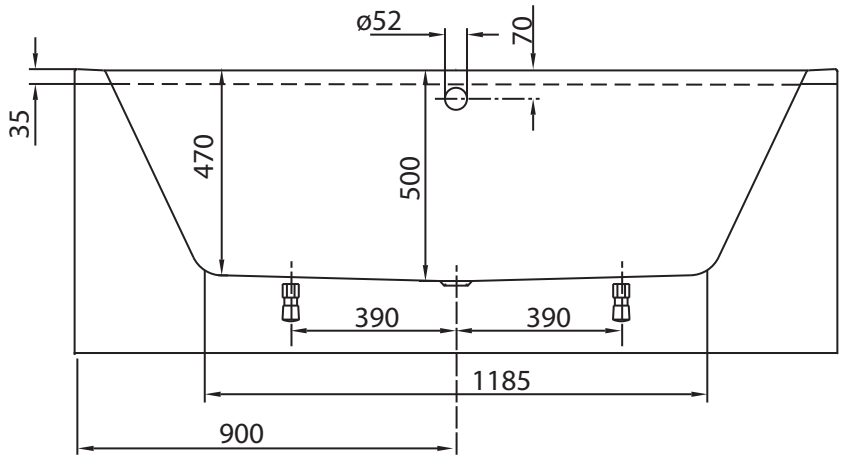
ø52
70
35
470
500
390
390
1185
900

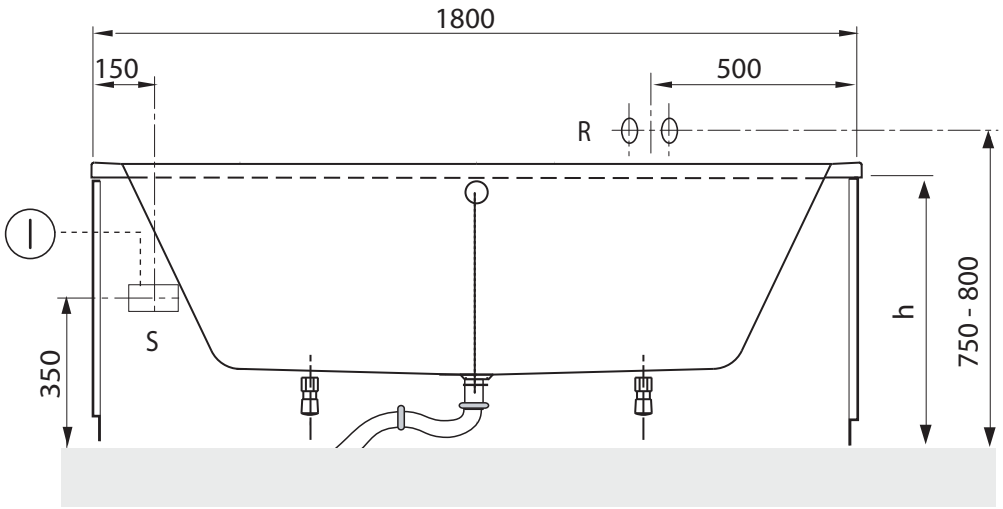
1800
150
500
R
S
350
h
750 - 800