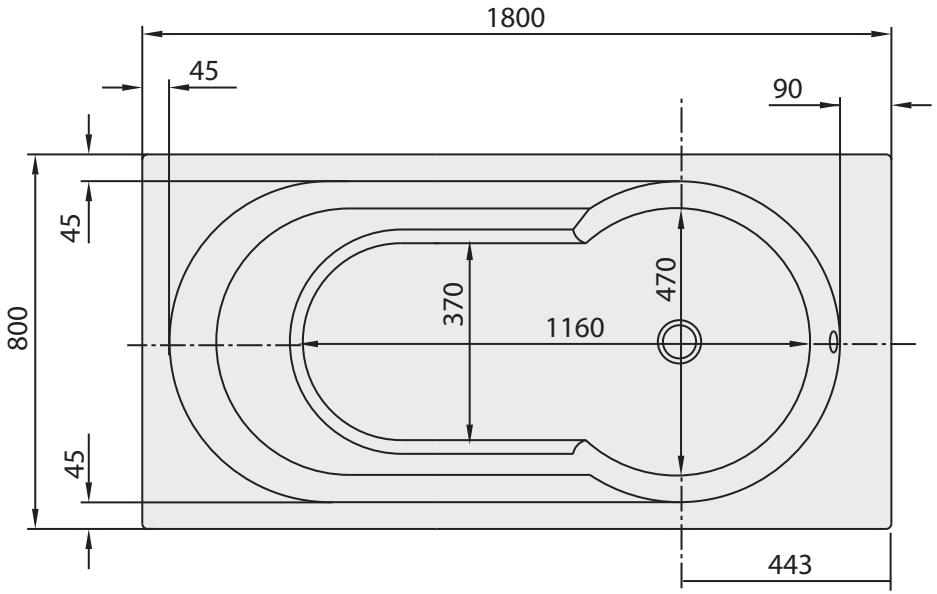
1800
45
90
45
800
370
470
1160
45
443

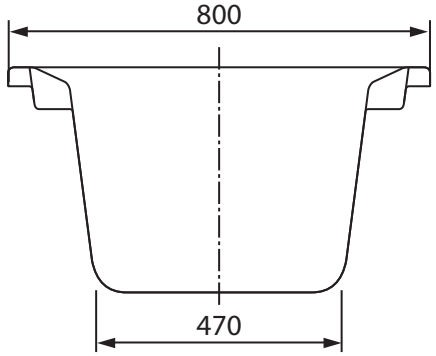
800
470

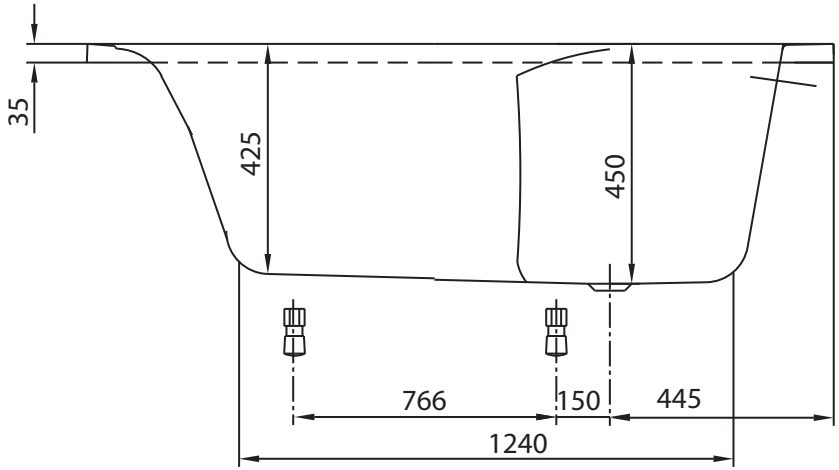
35
425
450
766
150
445
1240

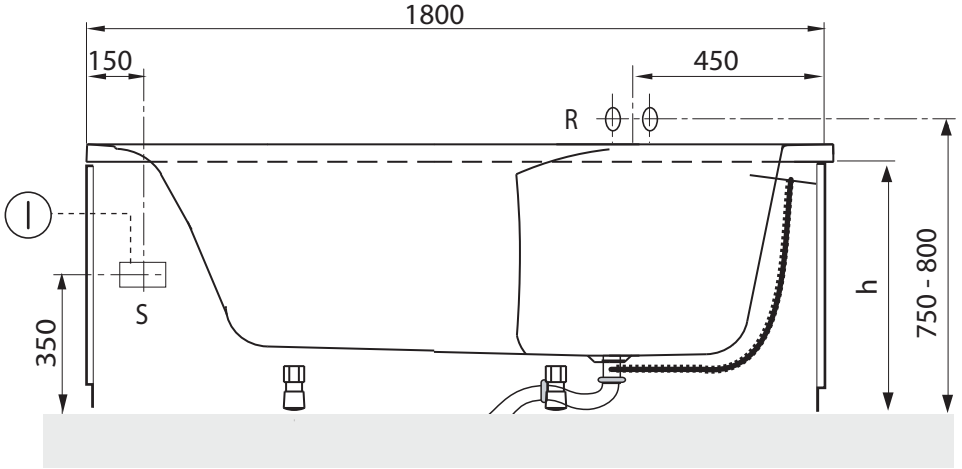
1800
150
450
R
S
350
h
750 - 800