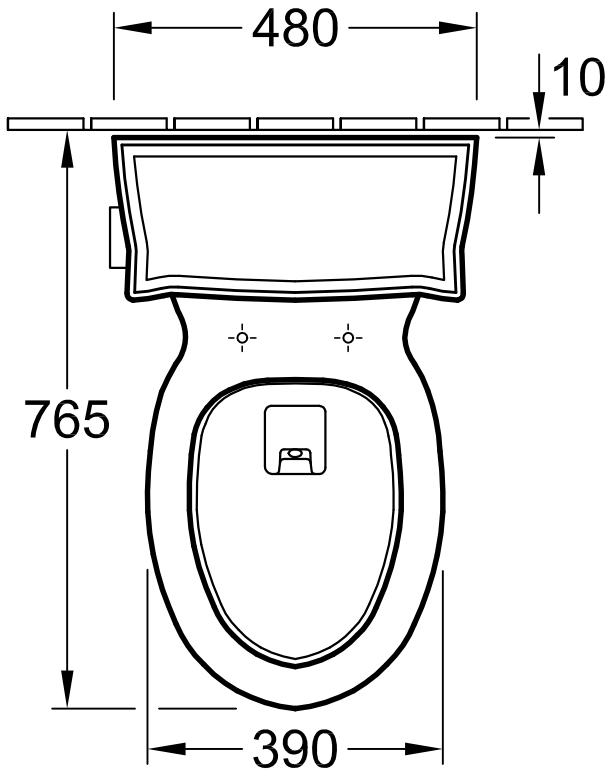

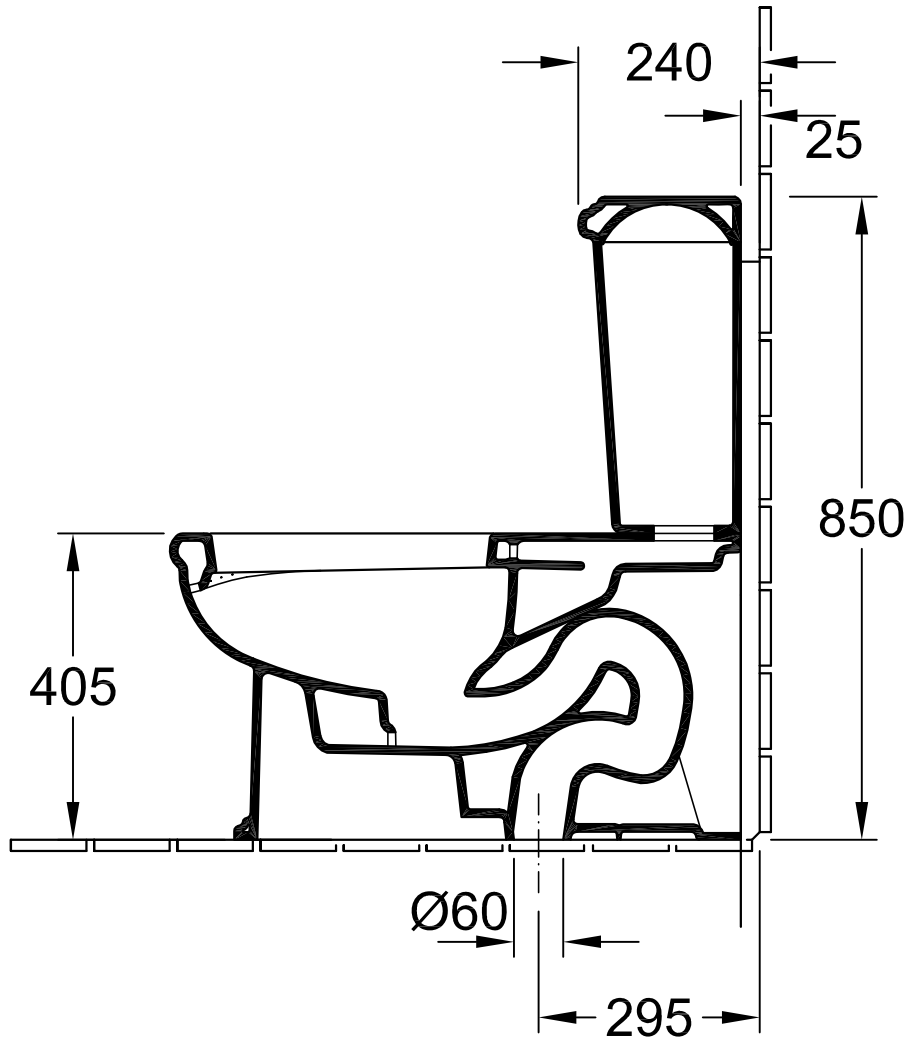

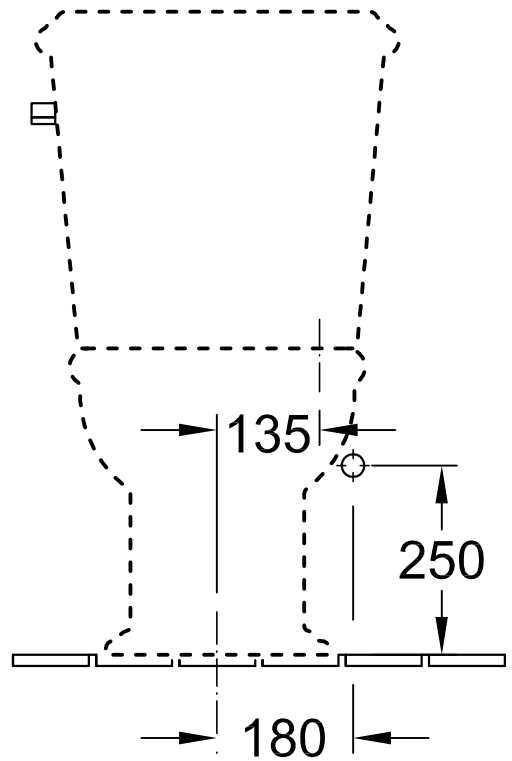

Dénomination ELODY 5C01 01 - Ensemble cuvette à fond creux 5D01 U1 - Réservoir			Villeroy&Boch
Modifié	Poor accord:		Ce plan ne pourra sans notre autorisation ni être reproduit ni communiqué à des tierces personnes ni communiqué à la concurrence. L'utilisation des données et dessins techniques a lieu à vos risques et périls, à l'exclusion de toute responsabilité de Villeroy & Boch. Les dimensions ne sont pas contractuelles ; sous réserve de modifications des modèles.
	Date :		
	Signé :	SEW	
	Date :	10.2010	