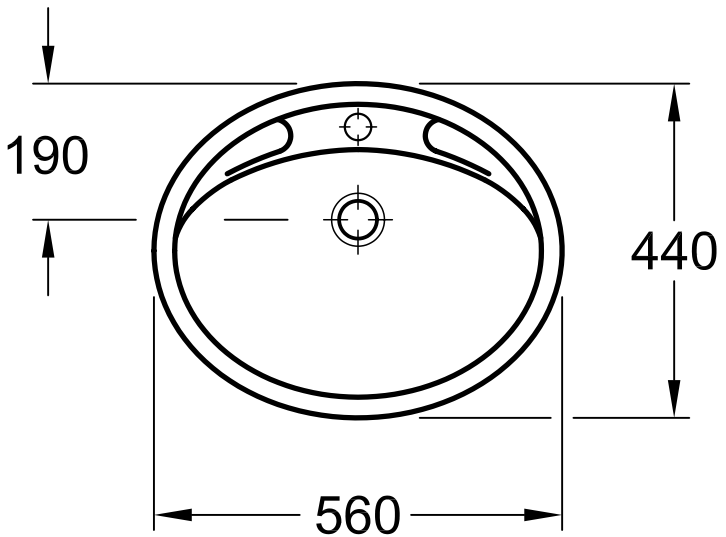

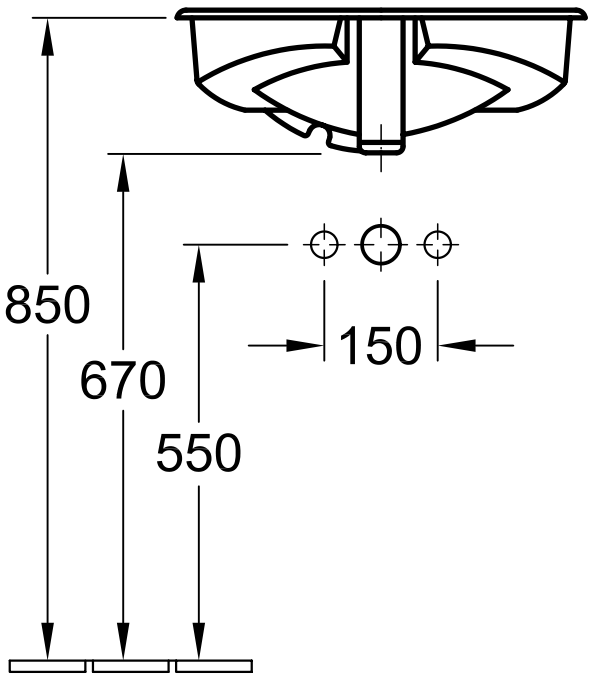

Dénomination

FLORINE

6149 - Vasque á encastrer

Villeroy&Boch

Modifié	24 juin 02 RH	Échelle :	1 : 10
		Signé :	J. Zapp
		Date :	2 fév.1999

Ce plan ne pourra sans notre autorisation ni être reproduit ni communiqué à des tierces personnes ni communiqué à la concurrence. L'utilisation des données et dessins techniques a lieu à vos risques et périls, à l'exclusion de toute responsabilité de Villeroy & Boch. Les dimensions ne sont pas contractuelles ; sous réserve de modifications des modèles.