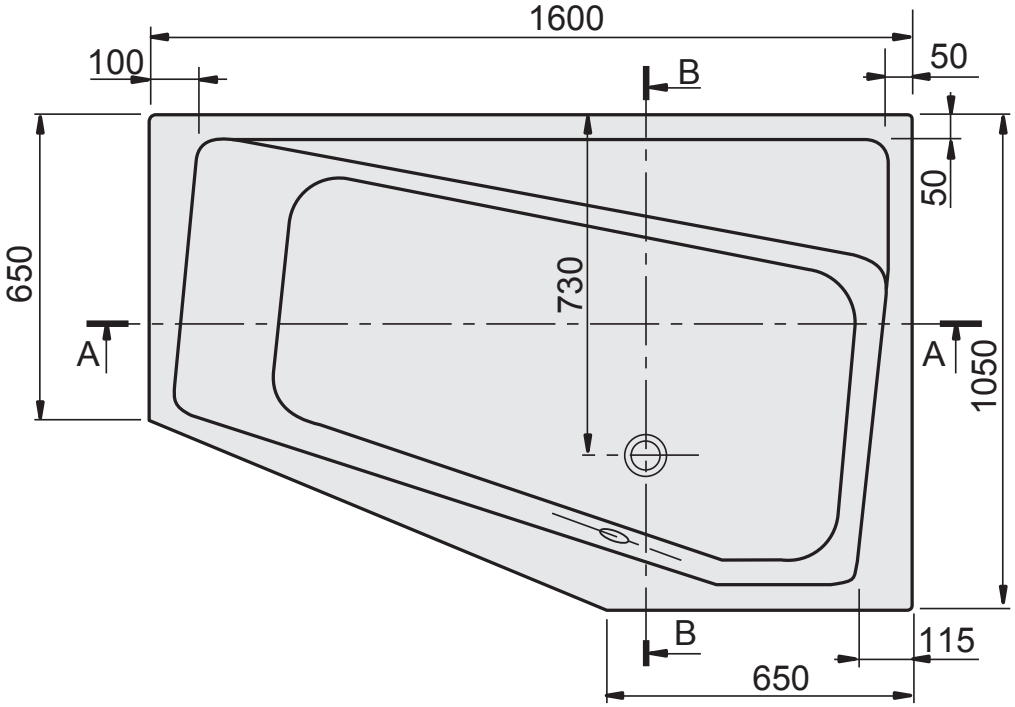
1600
100
50
B
650
730
50
A
A
1050
B
115
650

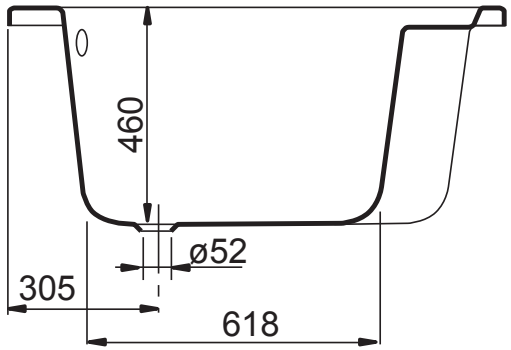
460
ø52
305
618

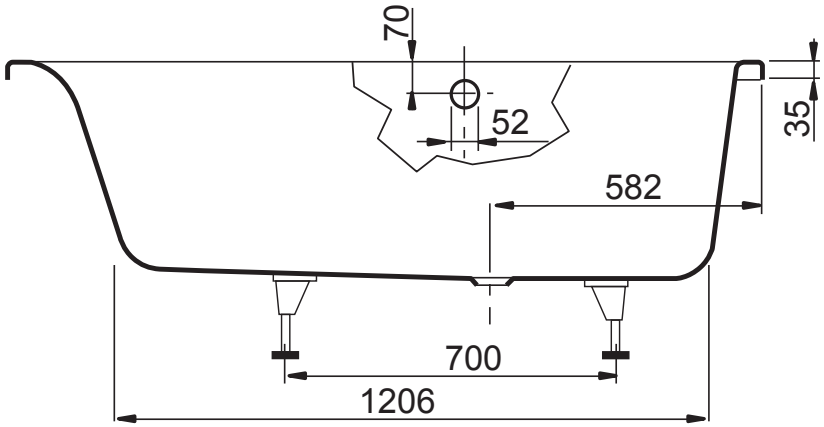
70
52
35
582
700
1206

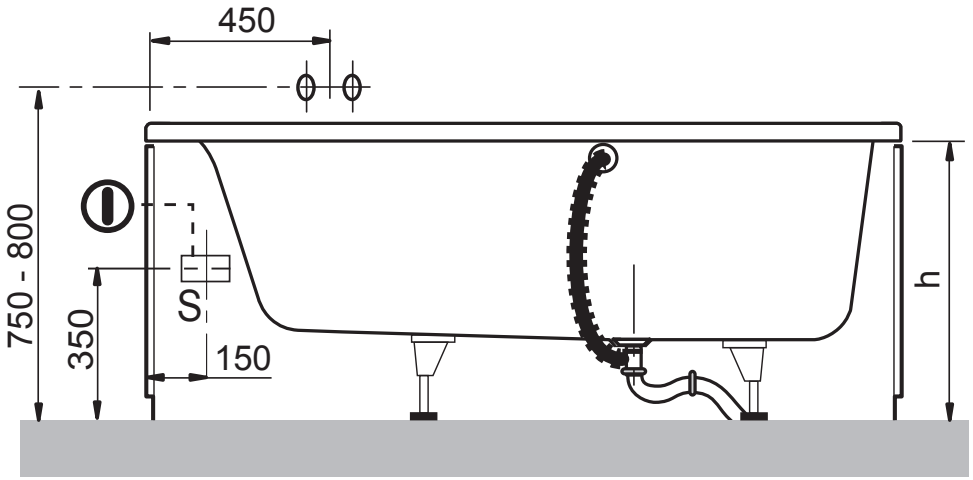
450
750 - 800
350
S
150
h