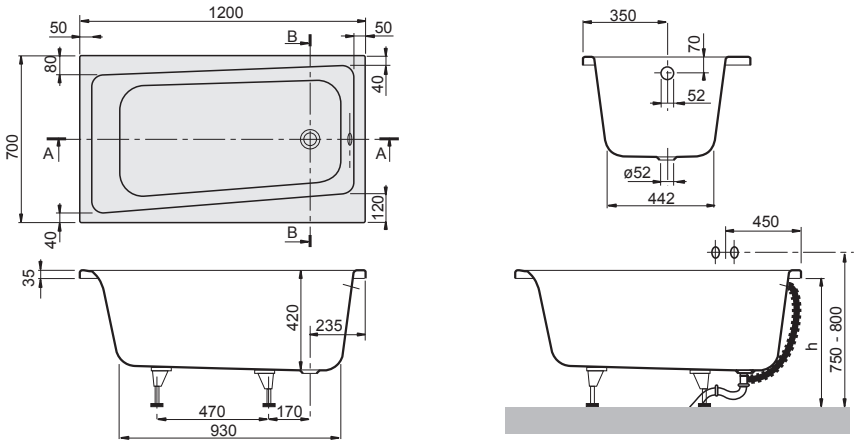
1200
50
50
B
B
80
40
700
A
A
120
40
35
420
235
470
170
930
350
70
52
ø52
442
450
h
750 - 800