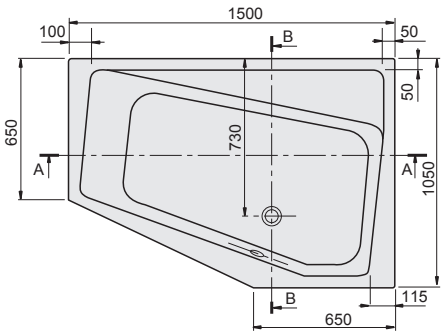
1500
100
50
B
50
650
730
A
A
1050
B
115
650

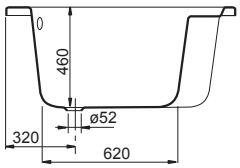
460
ø52
320
620

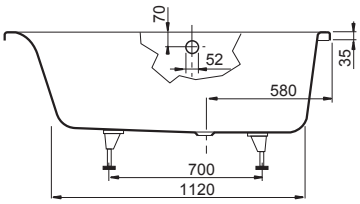
70
52
35
580
700
1120

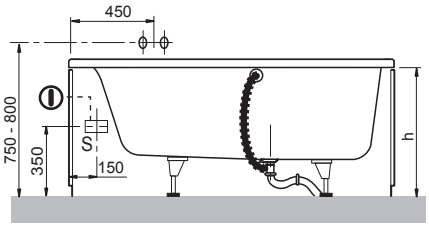
450
750 - 800
350
150
h