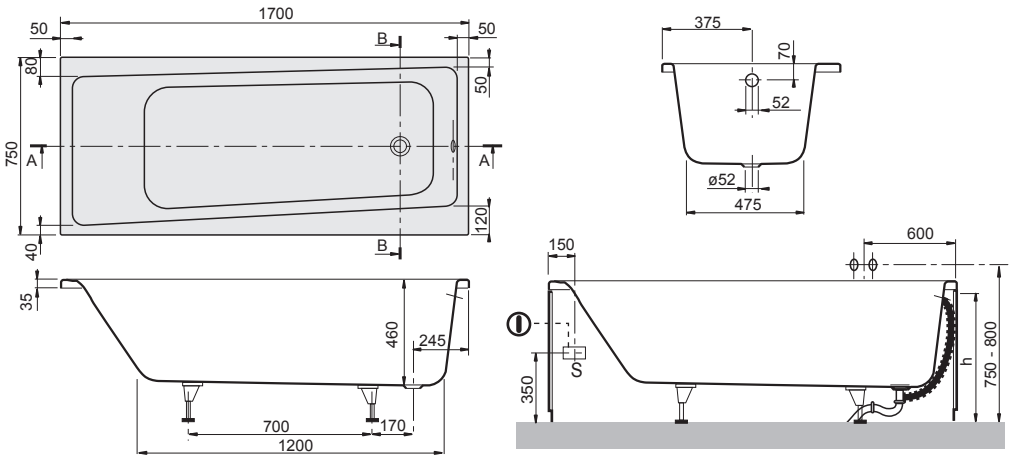
1700
50
50
B
B
80
50
750
A
A
120
40
35
460
245
700
170
1200
375
70
52
ø52
475
150
600
350
h
750 - 800