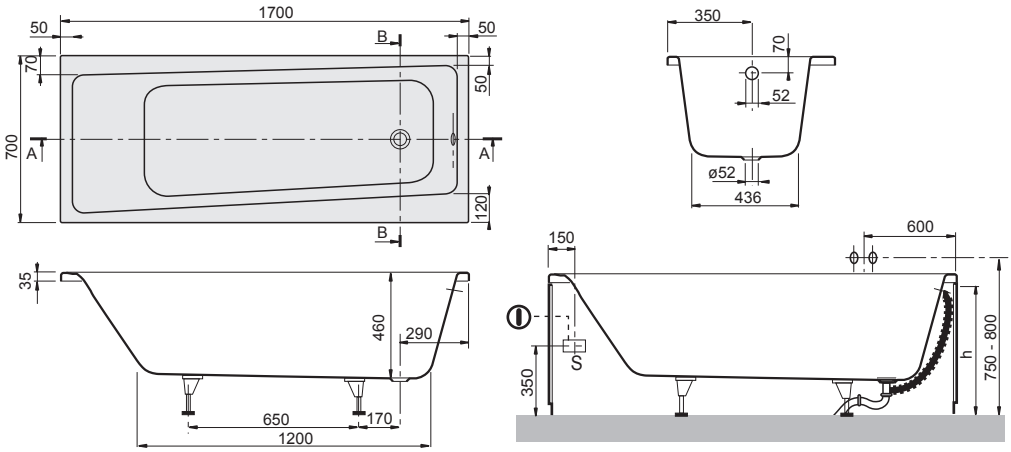
1700
50
50
B
70
50
700
A
A
120
B
35
460
290
650
170
1200
350
70
52
ø52
436
150
600
350
S
h
750 - 800