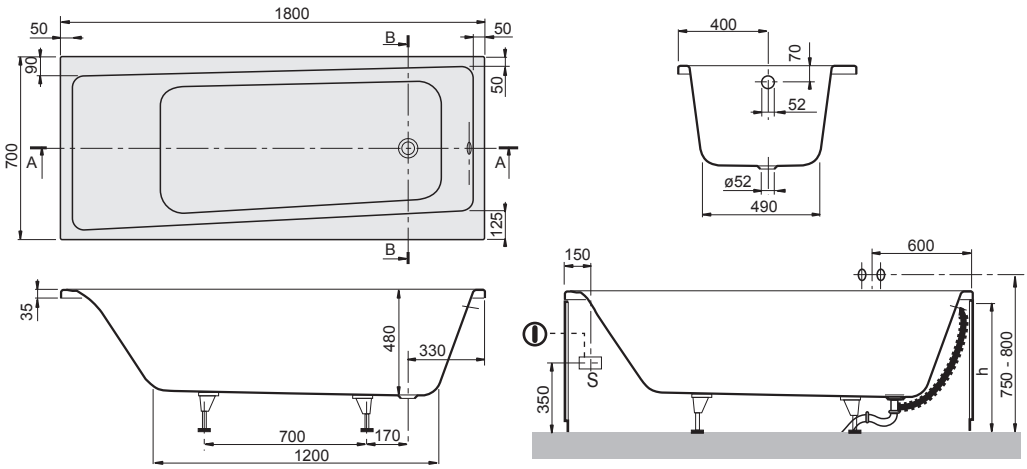
1800
50
50
B
90
50
700
A
A
125
B
35
480
330
700
170
1200
400
70
52
ø52
490
150
600
S
350
h
750 - 800