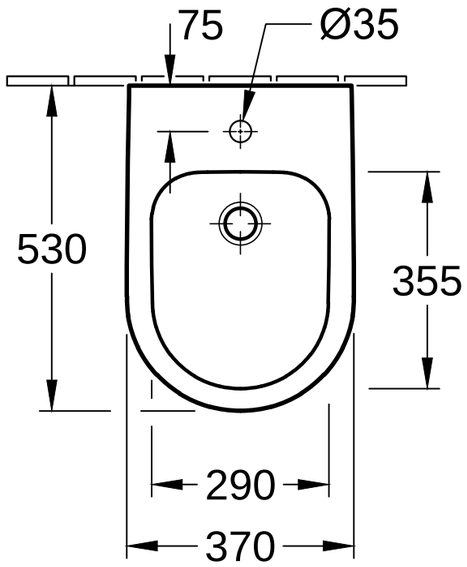

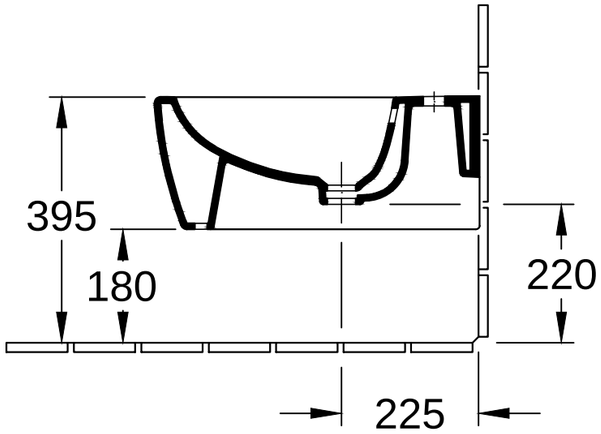

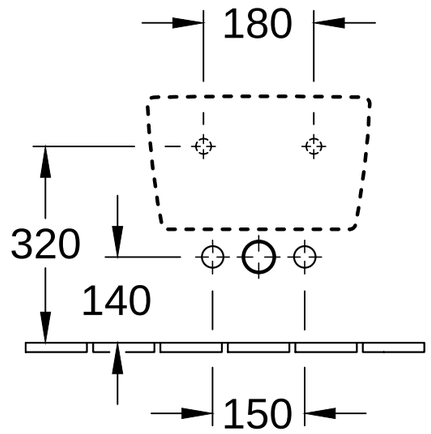

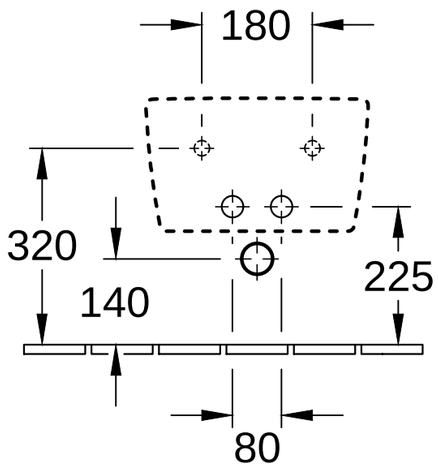

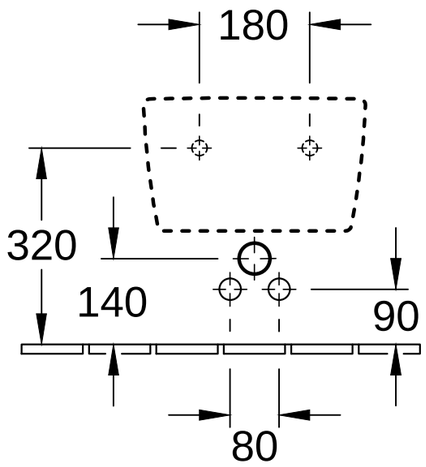

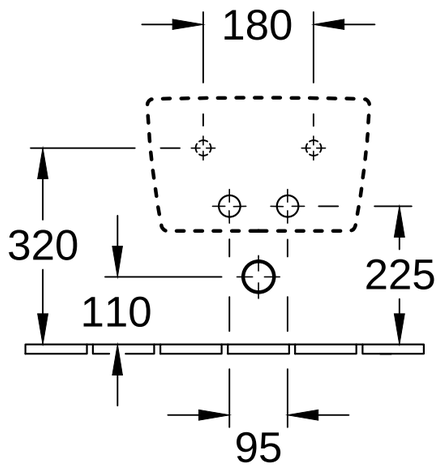

AVENTO 5405 00	Villeroy & Boch 1748
V02 / 13.02.2020	