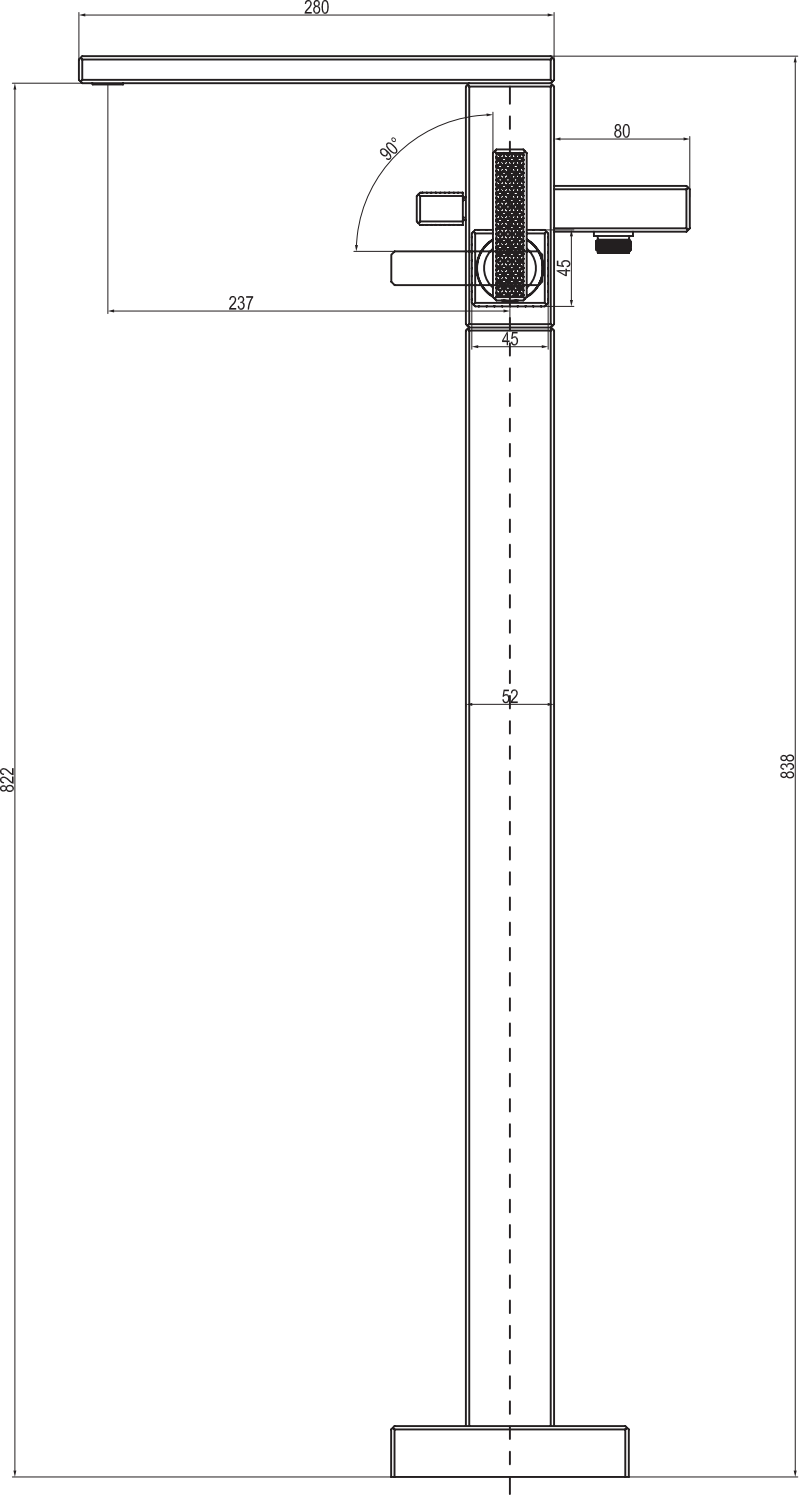
280
90°
80
45
237
45
52
822
838

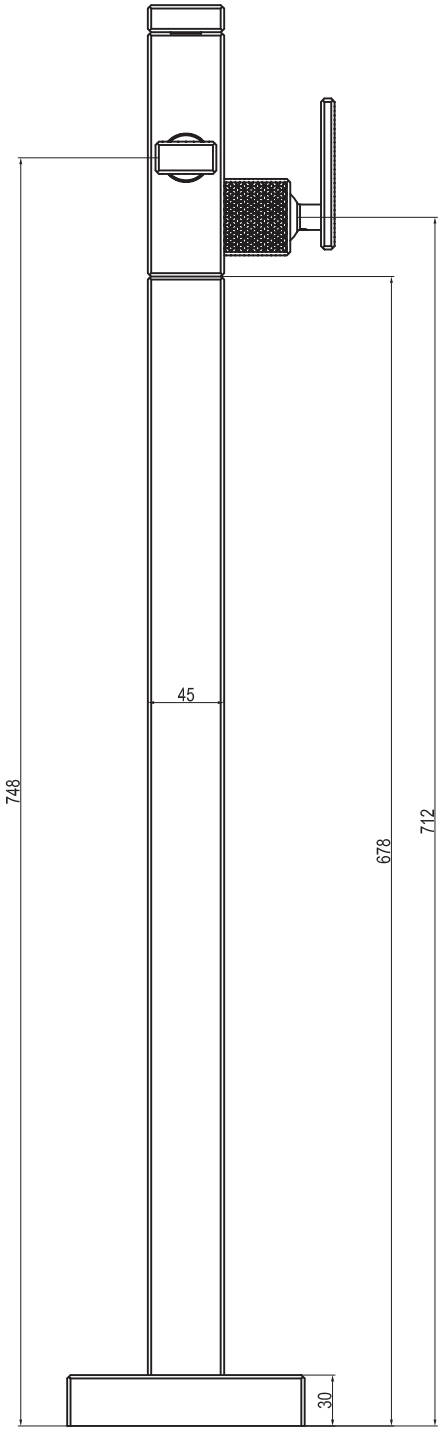
45
748
678
712
30

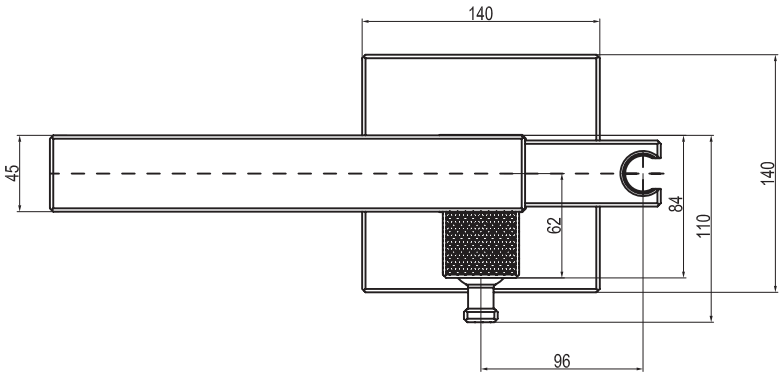
140
45
62
84
110
140
96