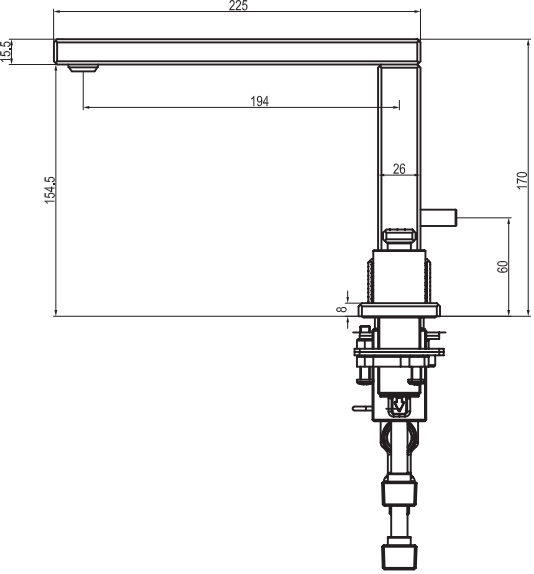
225
15,5
194
26
154,5
170
60
8

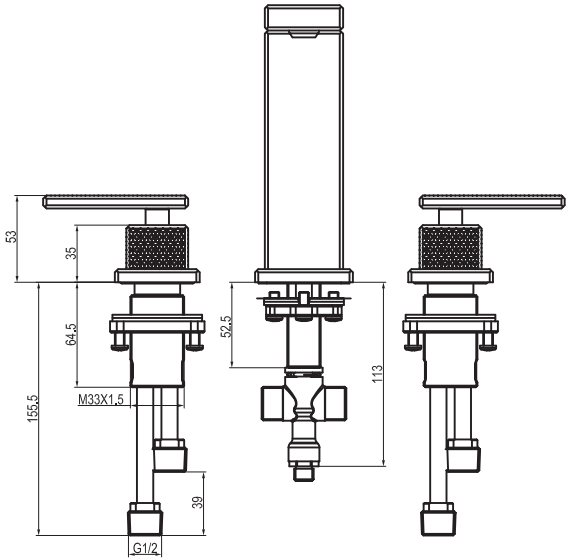
53
35
64,5
155,5
M33X1,5
39
G1/2
52,5
113

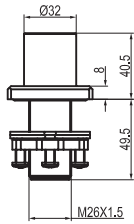
Ø32
8
40,5
49,5
M26X1,5

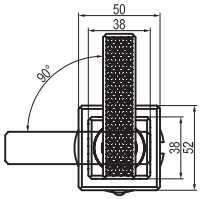
50
38
90°
38
52

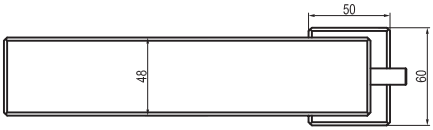
50
48
60

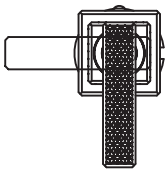

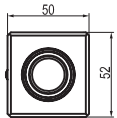
50
52