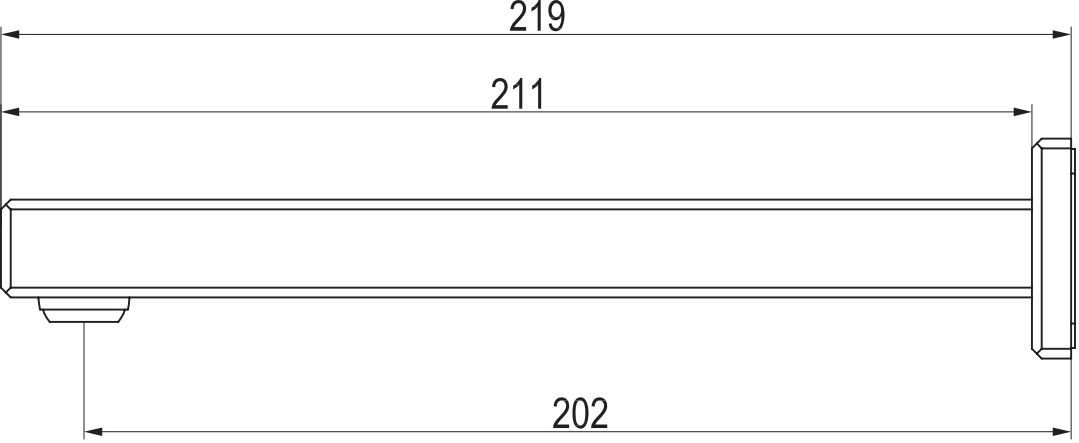
219
211
202

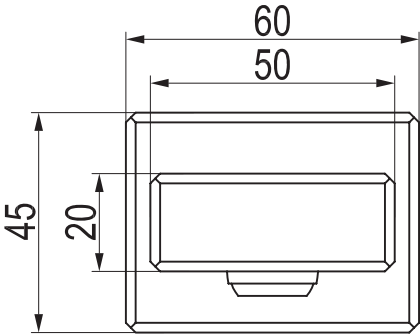
60
50
45
20