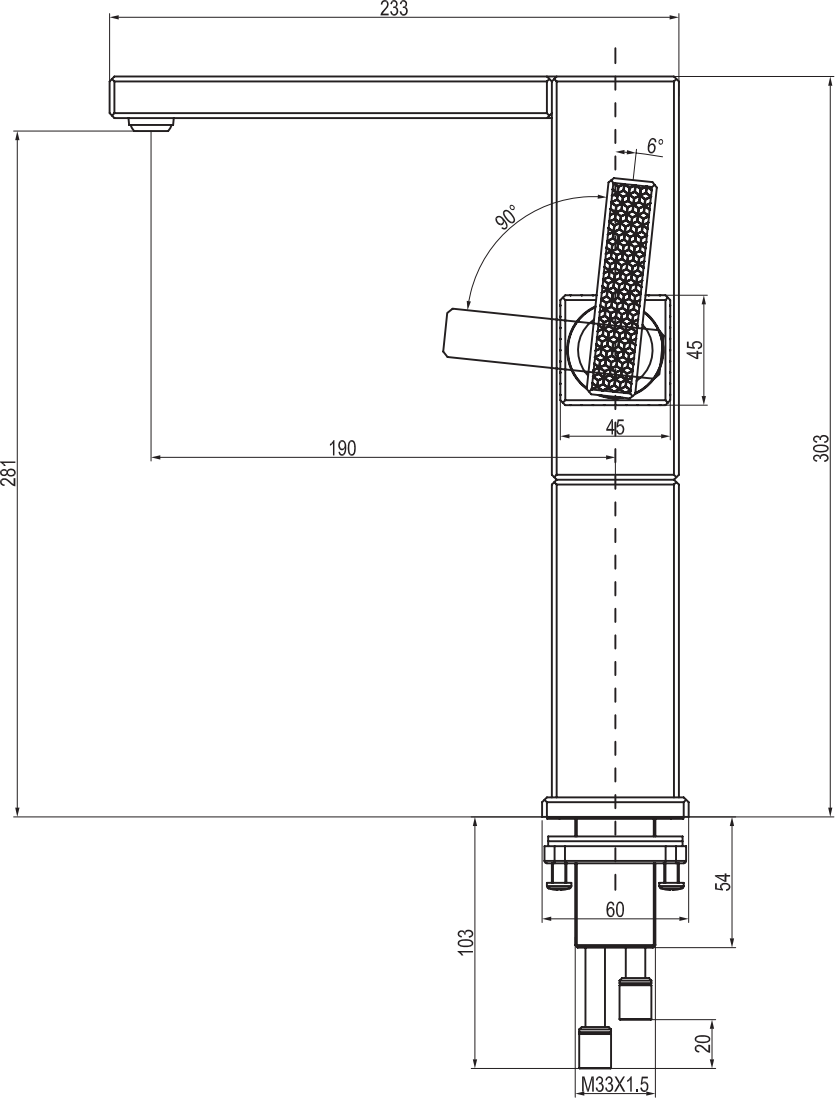
233
6°
90°
45
45
190
281
303
54
60
103
20
M33X1.5

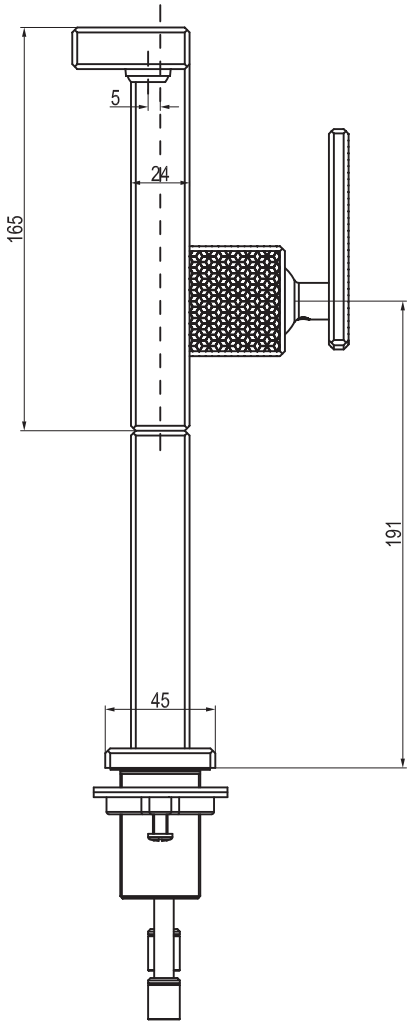
5
24
165
191
45

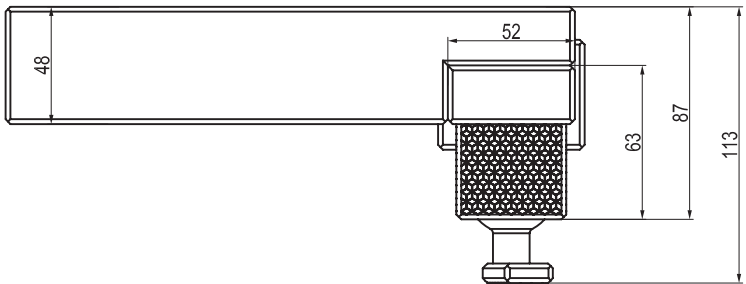
52
48
63
87
113