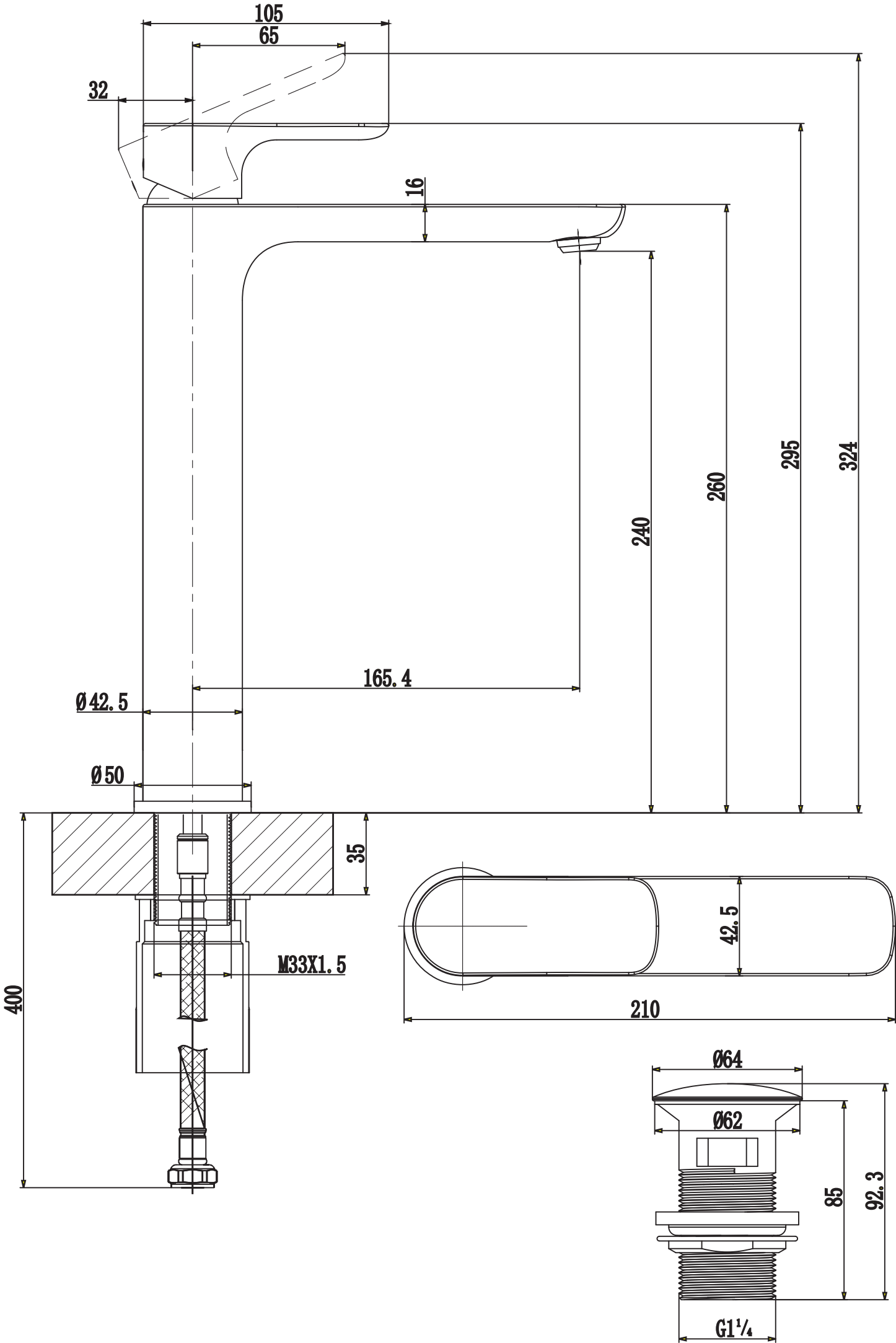
105
65
32
16
324
295
260
240
165.4
Ø42.5
Ø50
35
M33X1.5
400
42.5
210
Ø64
Ø62
85
92.3
G1¼