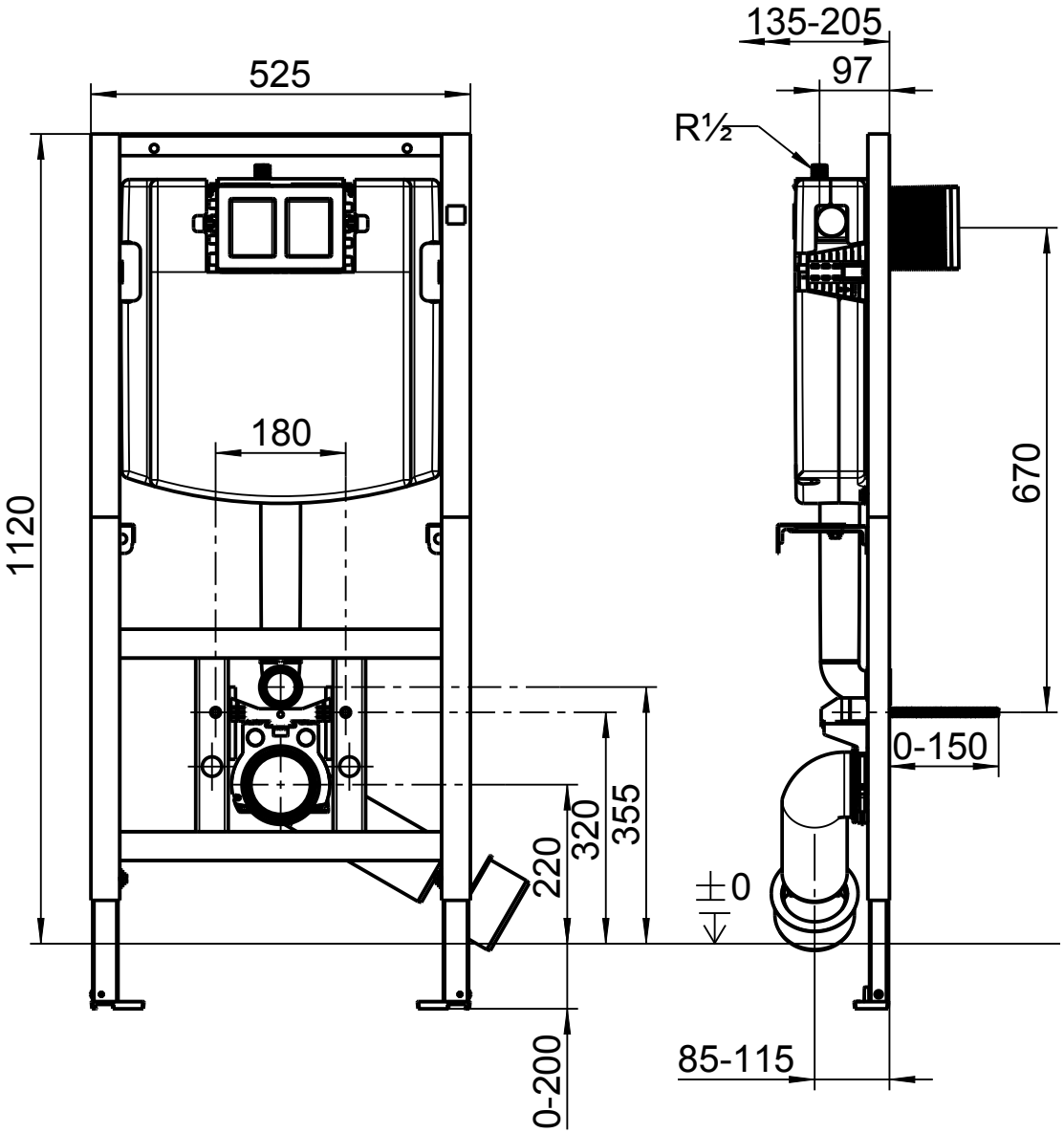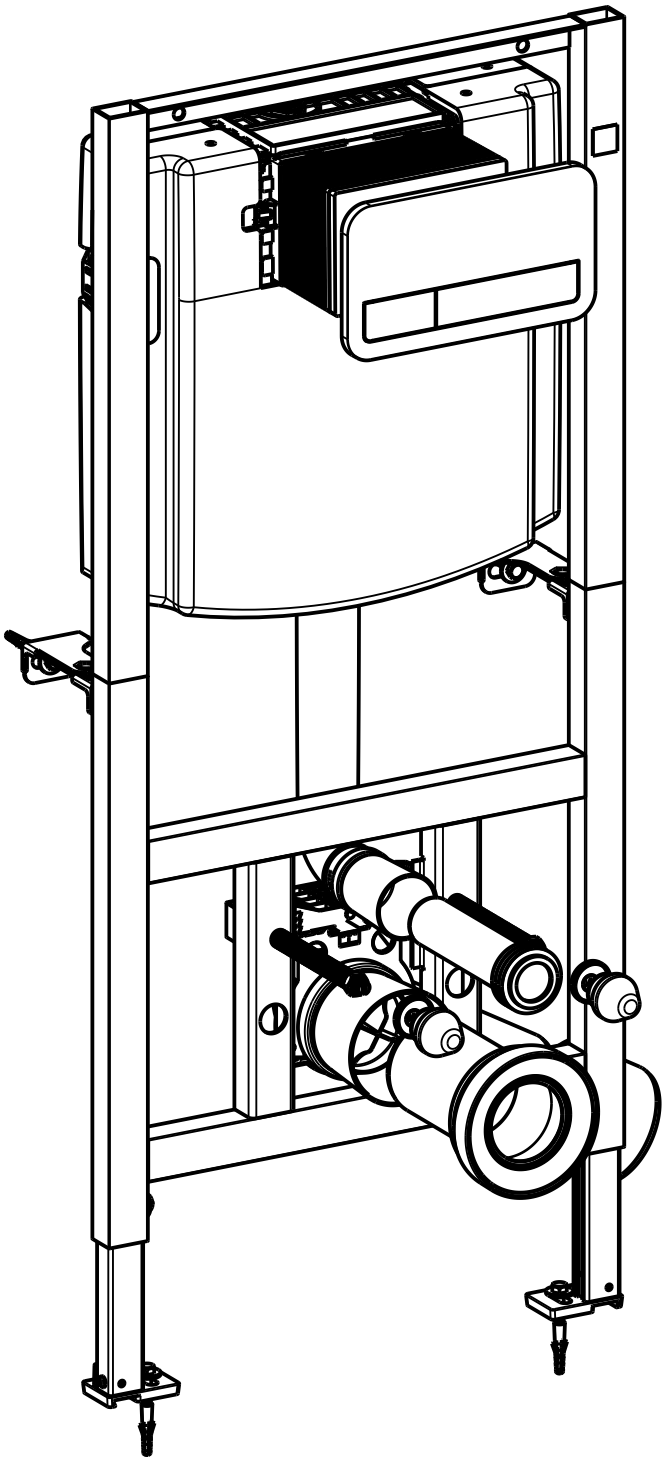
525
1120
180
220
320
355
0-200
135-205
97
R½
670
0-150
±0
85-115