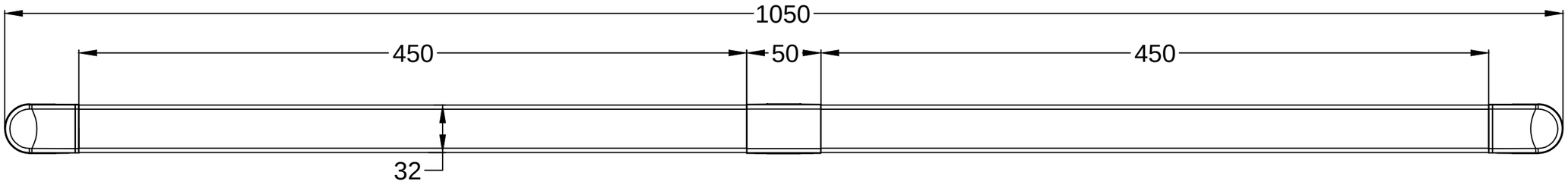

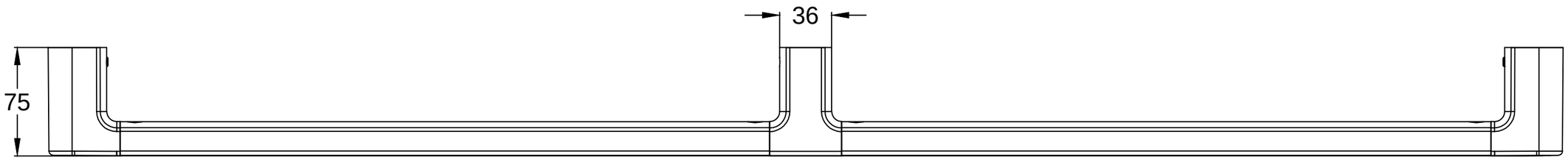

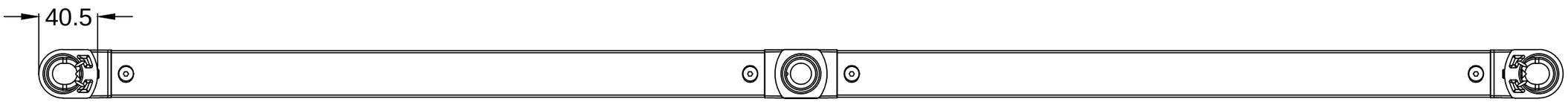

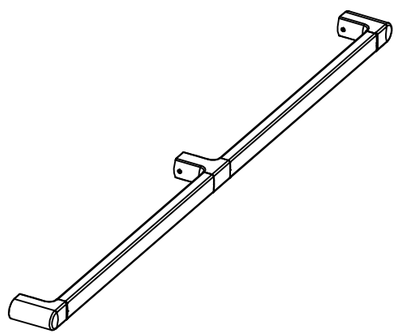

ViCare 92171061	Villeroy & Boch 1748
V01 / 09.01.2019	